組み立てる前にこの説明書をよくお読みになり充分理解してください。

Hawker Typhoon

Specification

全長：	1493mm
全幅：	1860mm
翼面積：	55.3sq.dm
翼面荷重：	11.5g/sq.dm
装備重量：	6.5kg
受信機：	6ch&8サーボ
エンジン：	4サイクル120～180クラス

上級者向き

INSTRUCTION MANUAL
組み立て説明書

SAFETY PRECAUTIONS
注意事項

この無線操縦飛行機は玩具ではありません。

☆組み立てに不慣れな方は、組み立てる前に上級者の方のアドバイスを受け、充分性能を発揮できるよう確実（接着不良の無いよう）に組み立ててください。
☆幼児の手の届かない所で組み立ててください。
☆飛行させる場所は万一の事故を考えて、充分に広く安全な場所で責任を持って楽しんでください。
☆説明書は組み立てた後もすぐに見られるように大切に保管してください。

http://www.rc-matrix.com
mail: info@rc-matrix.com
MATRIX
〒296-0002　千葉県鴨川市前原303　TEL 04-7092-0583
303 Maehara, Kamogawa-city. Chiba. Japan zip2960002　FAX 04-7092-0566

製作・飛行に別途購入が必要なもの

⚠ 注意：下のリストに記載されたものの詳細（サイズ・メーカーなど）について不明な点はショップに相談してください。

1 6チャンネル以上の飛行機用プロポ＆9サーボが必要です。

⚠ 注意：必ず6チャンネル以上の飛行機用プロポを使用してください。

飛行機用6チャンネルプロポ

単三電池12本

プロポのマニュアルをよく読んでください

2 2サイクル108クラスエンジンもしくは、4サイクル120クラスエンジンとマフラーが必要です。

マフラー

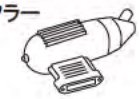

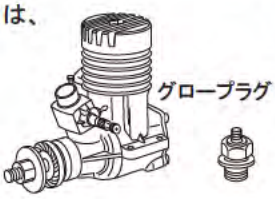

グロープラグ

3 スピンナーが別途必要です

4.5インチスピンナー

ご使用になるエンジンに適合したプロペラを用意ください

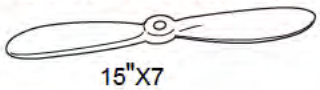

15"X7

4 スポンジ　シリコンチューブ　燃料フィルター

5 エンジン始動用具　グローエンジン用燃料

⚠ 注意：ノーマルガソリンをグローエンジンに使わないでください。

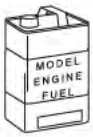

燃料ポンプ　ブースターコード

単一電池4本

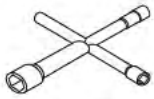

プラグレンチ

6 低粘度瞬間接着剤

エポキシ接着剤

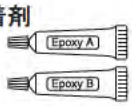

7 その他、飛行機を飛行させるのに必要な装備。

エンジンスターター

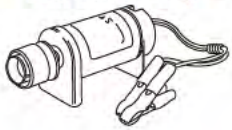

スターター用12Vバッテリー

製作・飛行に別途必要な道具

ホビーカッター

ラジオペンチ

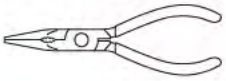

プラスドライバー（大・中・小）

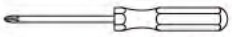

ニッパー

きり

ハサミ

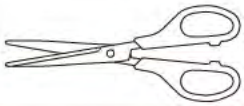

組み立てを始める前に！

1 組み立て前に説明書をよく読み、作業手順を把握してください。

2 組み立て前にパーツの不足、不良等ご確認ください。

3 作業方法を下記のマークで表しています。
作業に際し、すべてのネジにネジ止め剤や緩み止めを使うことを推奨します。

警告マークに注意してください

エポキシ接着剤で接着する

2MM ドリルで穴を開ける

余分な部分を切断する

特に注意して作業する

同じ方法で右側・左側を組み立てる

低粘度瞬間接着剤で接着する

影になっている部分を切り取る

可動部分がスムーズに動くように組み立てる

別途購入が必要です。

温度変化によりフィルムにシワがよることがあります。
その時はアイロンに布を当てて低温でシワをとってください。
（高温ですとフィルムがやぶけます、ご注意ください。）

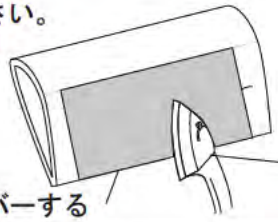

アイロンは低温で！

布でカバーする

この工程で使用する部品

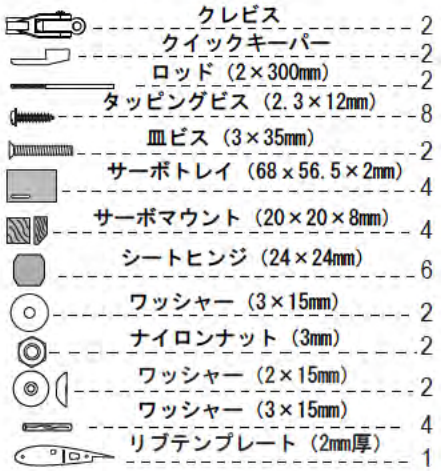

1 エルロンにシートヒンジを仮接着します。

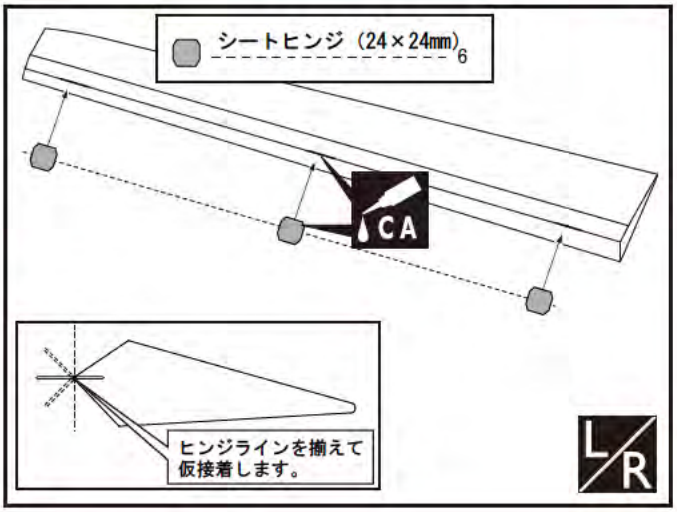

2 ヒンジラインを揃えて接着します。

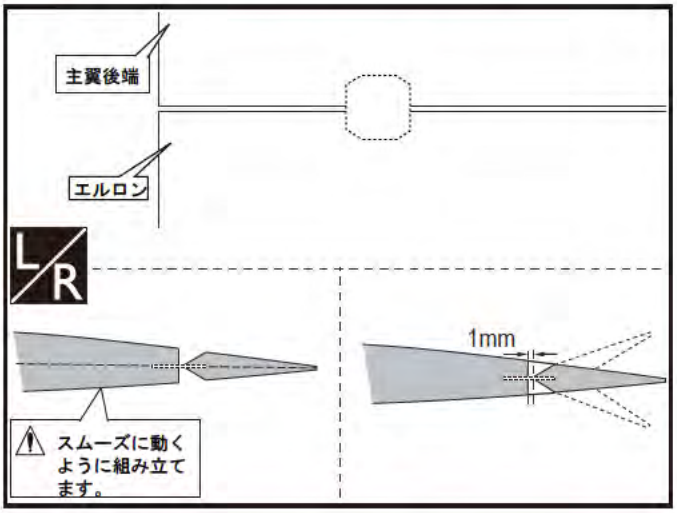

3 主翼にエルロンを接着します。

必ず低粘度接着剤を使用して十分染み込ませてください。

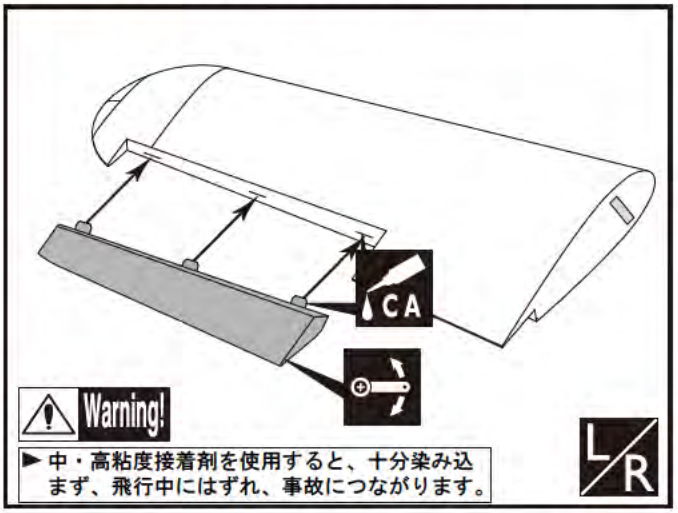

4 サーボマウントをサーボトレイに接着し、サーボを取り付けます。

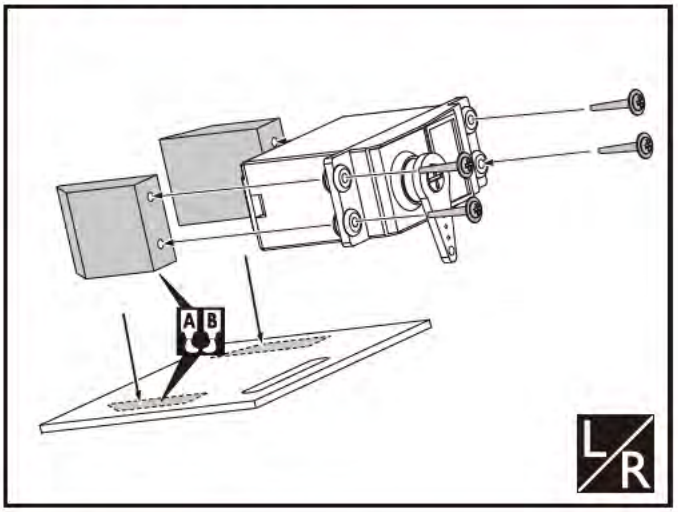

5 エルロンサーボ側リンケージロッドを組み立てます。

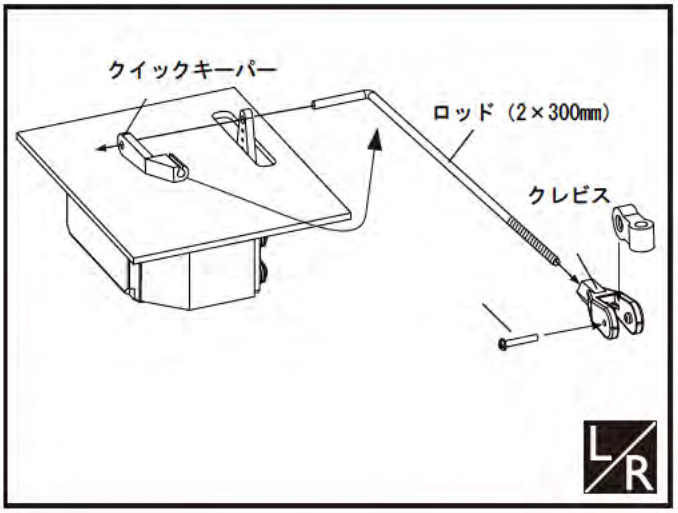

A B Apply epoxy glue.

L/R Assemble left and right sides the same way.

Pay close attention here!

Do not overlook this symbol!

Warning!

CA Apply instant glue (CA glue, super glue).

Ensure smooth non-binding movement while assembling.

Cut off shaded portion.

6 エルロンにホーンをビス止めし、エルロンサーボトレイを主翼に取り付け、ロッドを連結します。

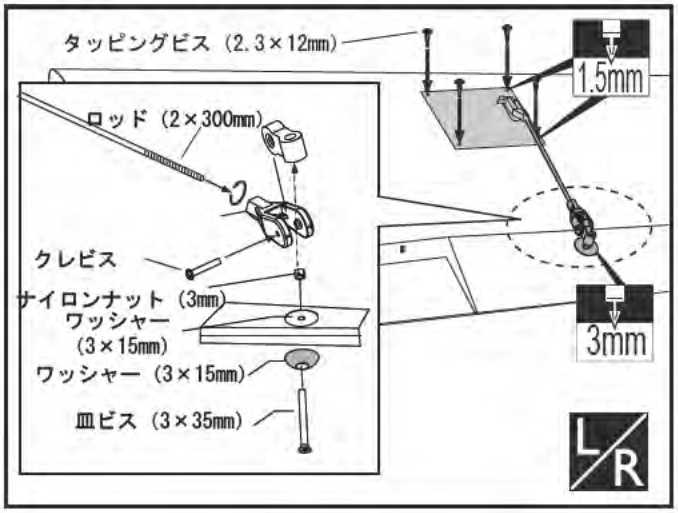

7 リブテンプレートを使用して、主翼にダウエル用の穴を開けます。

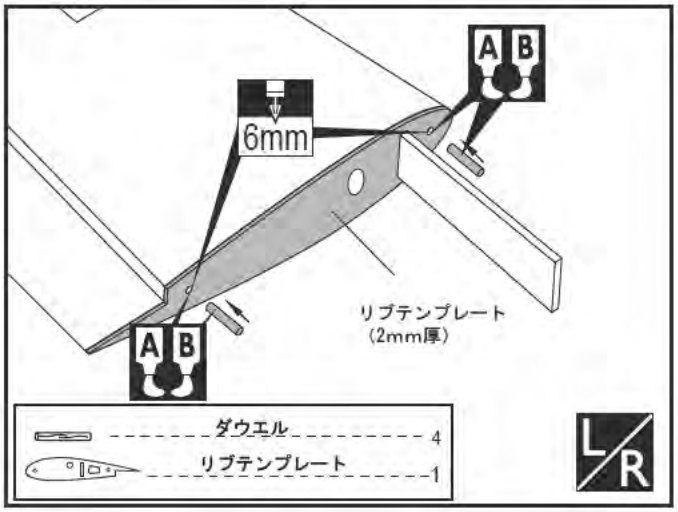

8 もう一方の主翼も同じように穴を開けます。

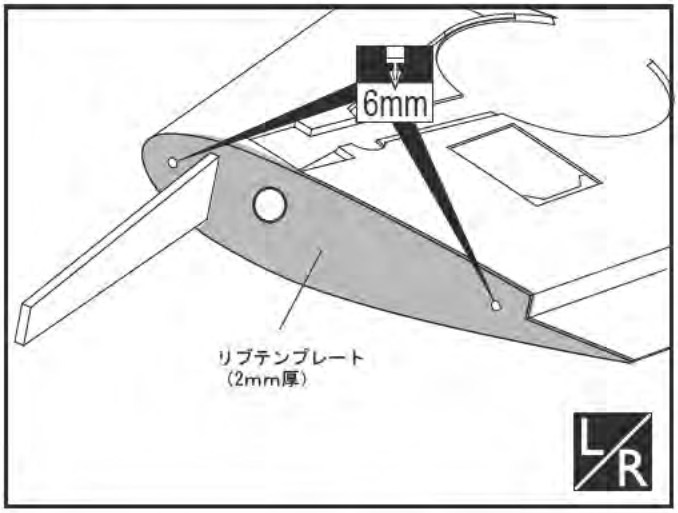

9 左右主翼を接着します。

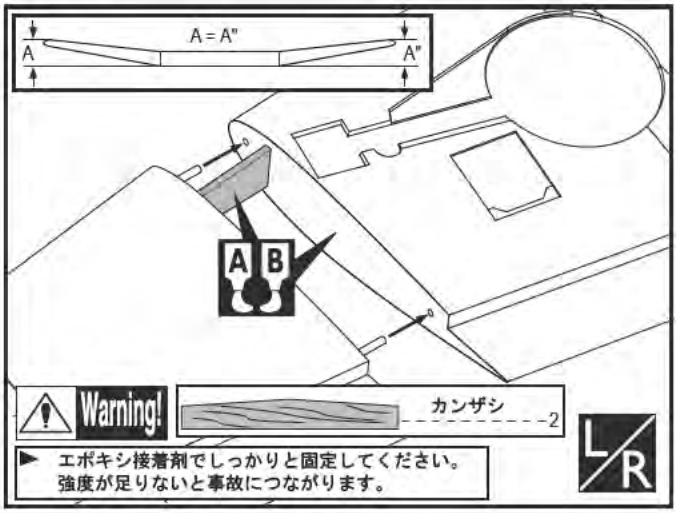

この工程で使用する部品

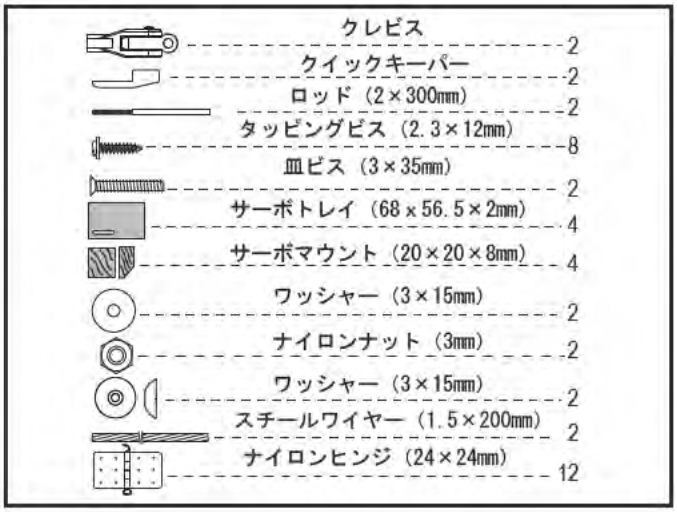

10 フラップにヒンジを接着します。

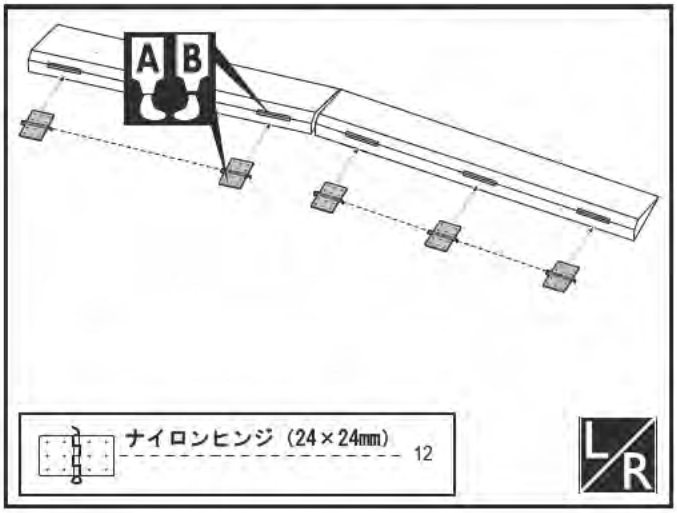

Apply epoxy glue.
Assemble left and right sides the same way.
Pay close attention here!
Do not overlook this symbol!
Warning!
Apply instant glue (CA glue, super glue).
Ensure smooth non-binding movement while assembling.
Cut off shaded portion.

11 フラップ取り付け位置

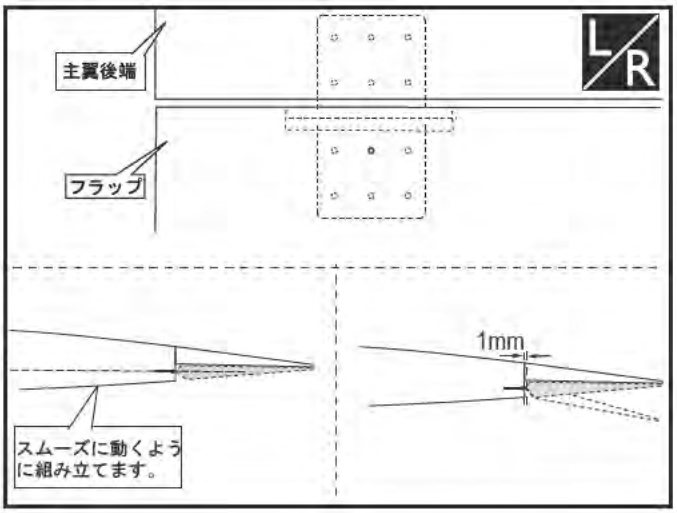

12 内側・外側のフラップをスチールワイヤーで連結します。

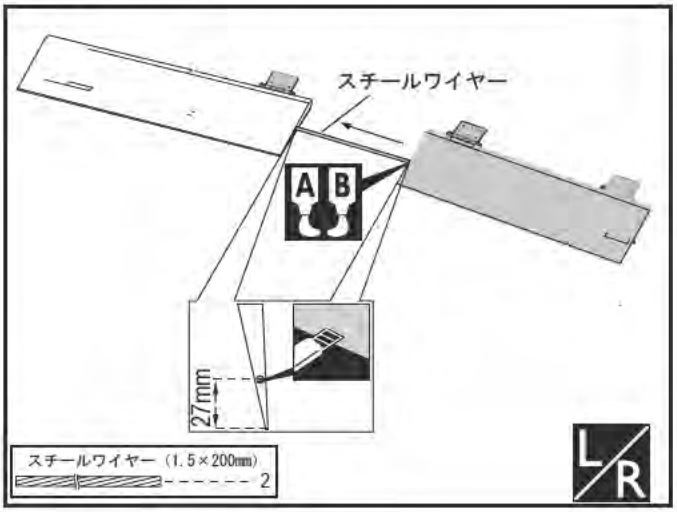

13 フラップを取り付けます。

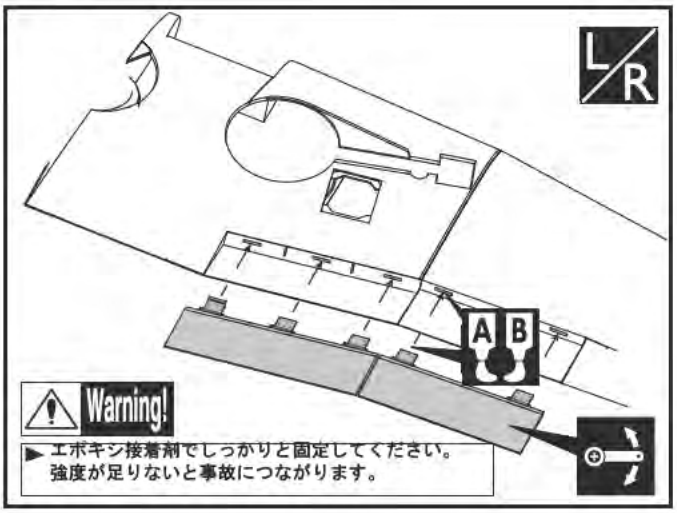

14 フラップ用サーボを組み立てます。

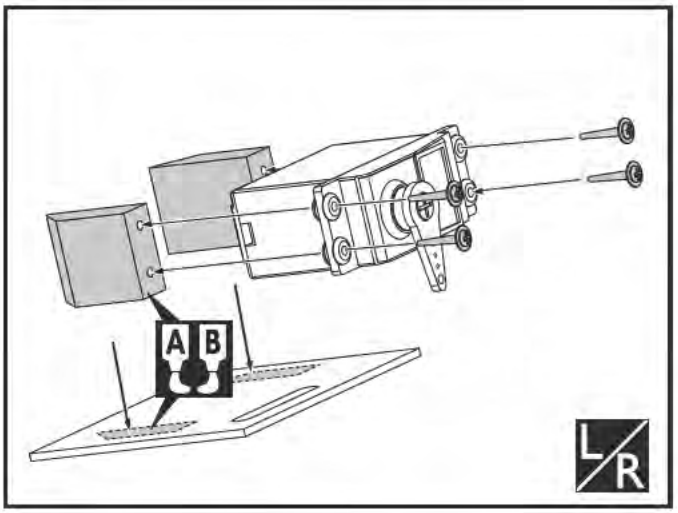

15 フラップサーボ側リンケージロッドを組み立てます。

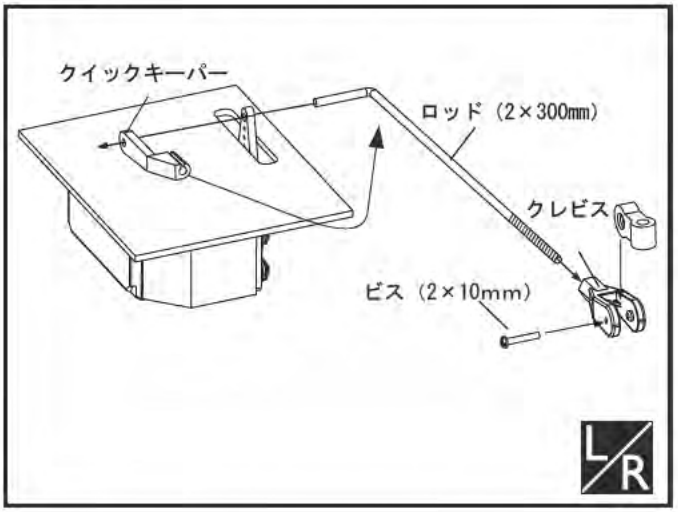

16 フラップにホーンをビス止めし、フラップサーボトレイを主翼に取り付け、ロッドを連結します。

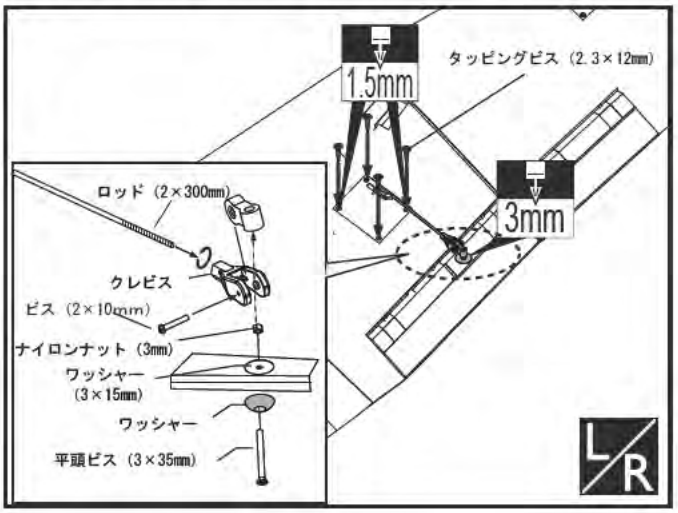

A B Apply epoxy glue.

L/R Assemble left and right sides the same way.

Pay close attention here!

Do not overlook this symbol!

Warning!

C.A Apply instant glue (CA glue, super glue).

Ensure smooth non-binding movement while assembling.

Cut off shaded portion.

17 主翼取り付け図
主翼先端部と胴体尾部、主翼と垂直尾翼の距離が等しくなるように組み立てます。

► 主翼に6.2mmの穴を開けます

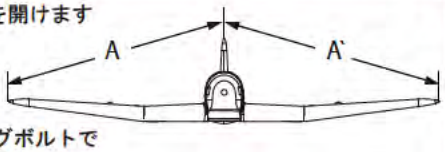

► 6×50mmのウイングボルトで本体と固定します。

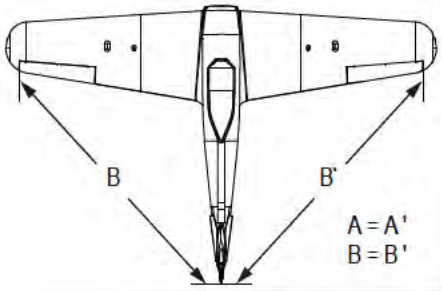

この工程で使用する部品

18 メインギアを組み立てます。
エアリトラクト本体のネジ部へ、ネジ止め材を塗布して本締めしてください。

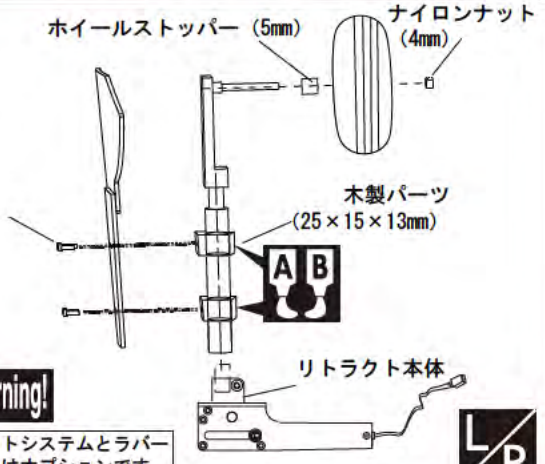

Warning!

►リトラクトシステムとラバーホイールはオプションです。

19 タイヤカップを整形します。

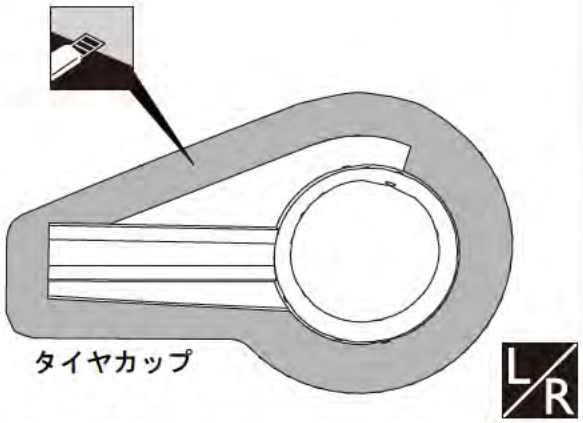

20 タイヤカップに合わせ、主翼のフィルムを切り取ります。

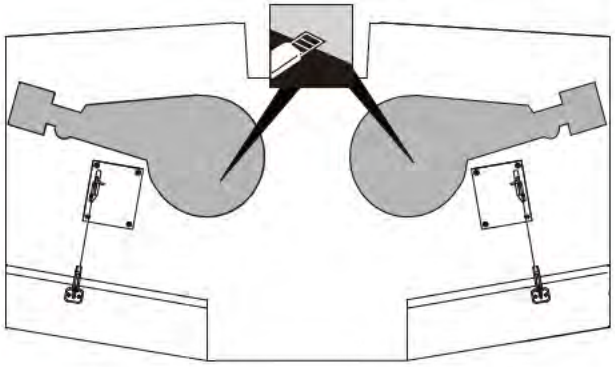

21 タイヤカップをエポキシ接着剤で接着します。

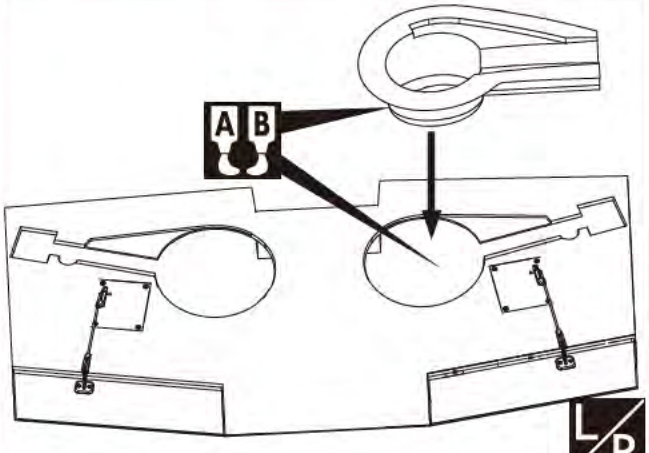

Apply epoxy glue.
Assemble left and right sides the same way.
Pay close attention here!
Do not overlook this symbol!
Warning!
Apply instant glue (CA glue, super glue).
Ensure smooth non-binding movement while assembling.
Cut off shaded portion.

22 メインギアを取り付けます。

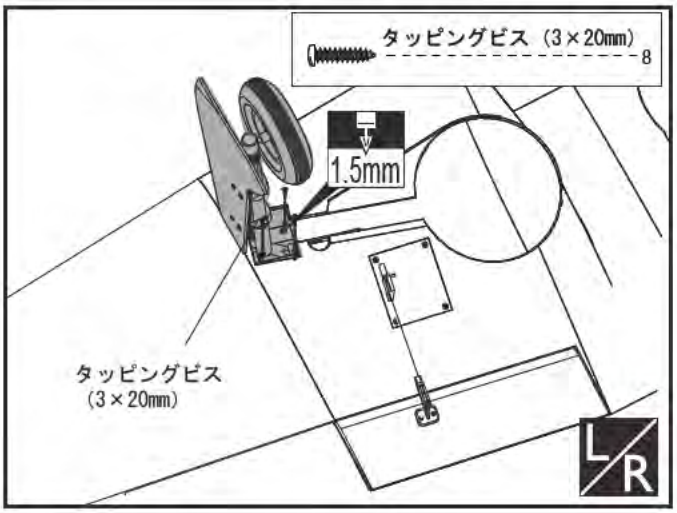

23 下の図を参考にして車輪を上下した際の位置を決めます。

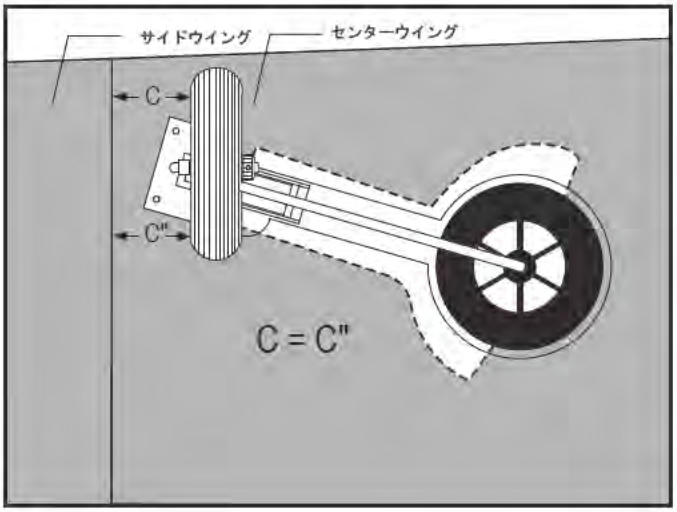

24 サーボ用リード線の取り出し口を開けます。

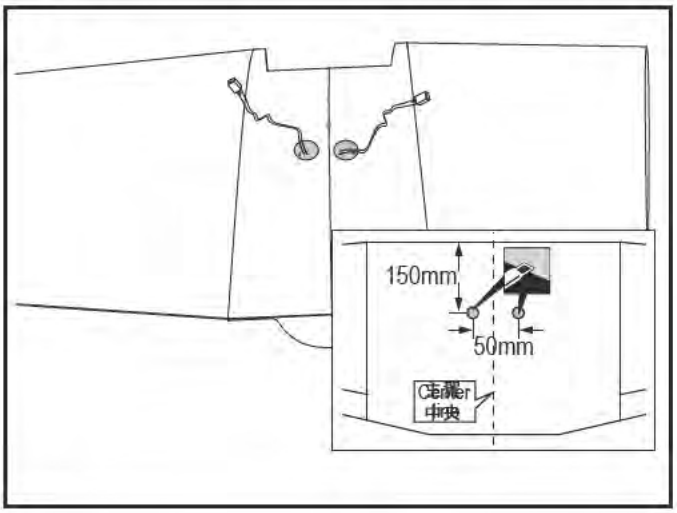

25 主翼へダウエルを接着します。

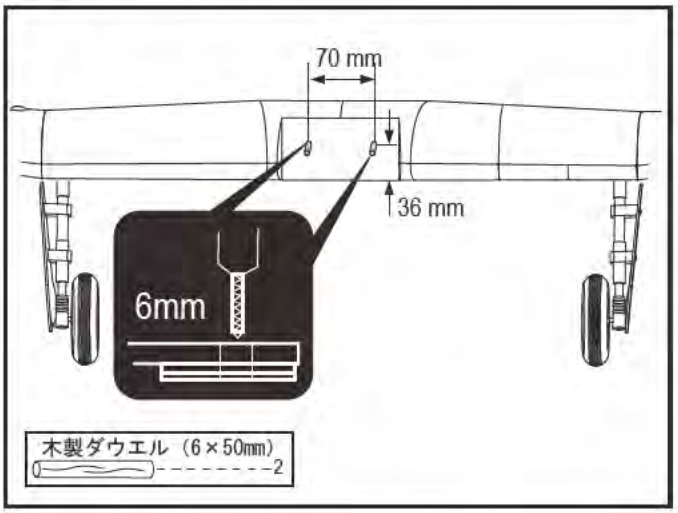

26 胴体へダウエル受け口の穴を開けます。

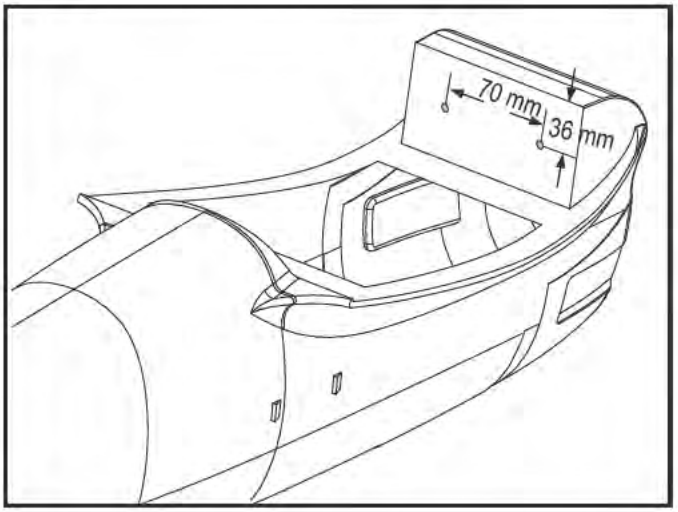

27 主翼へ補強プレートを接着し、胴体へウイングボルト用の爪付ナットを接着します。

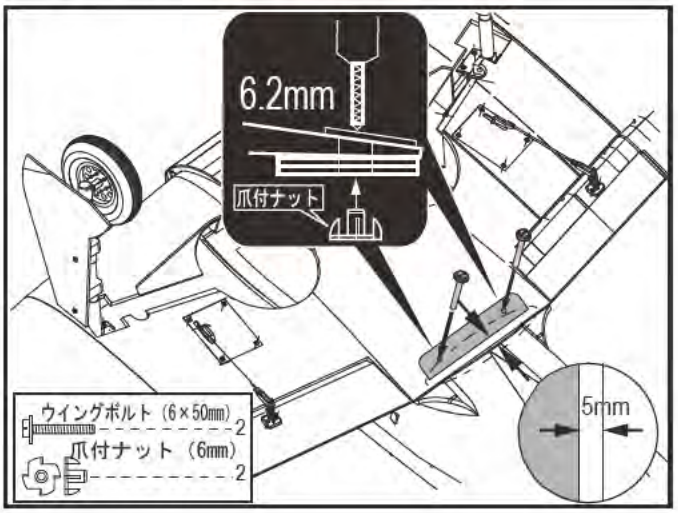

Apply epoxy glue.

Apply instant glue (CA glue, super glue).

Assemble left and right sides the same way.

Ensure smooth non-binding movement while assembling.

Pay close attention here!

Cut off shaded portion.

Do not overlook this symbol!

Warning!

28 主翼へ下部カバーを接着し、ウインポルト用の穴を開けます。

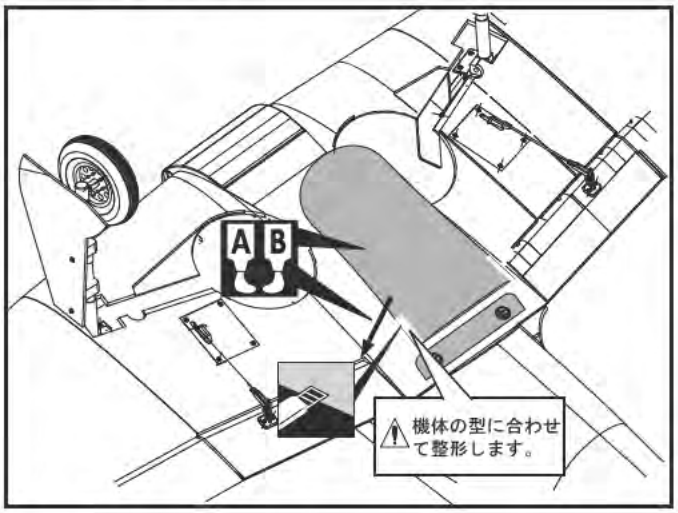

30 ラダーヒンジ取り付け図

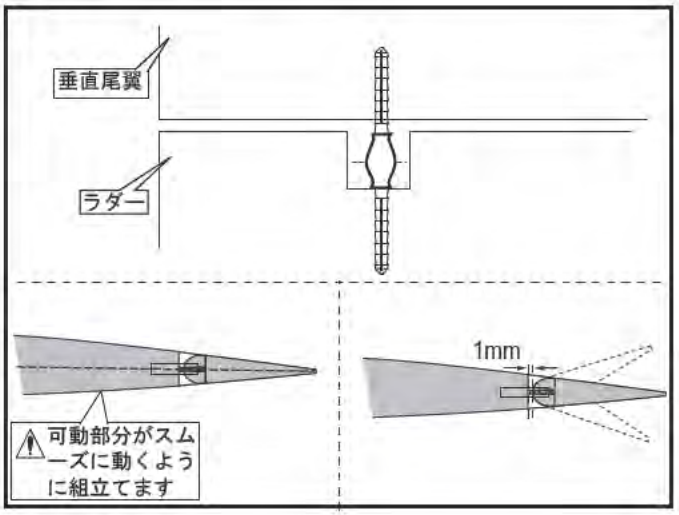

この工程で使用する部品

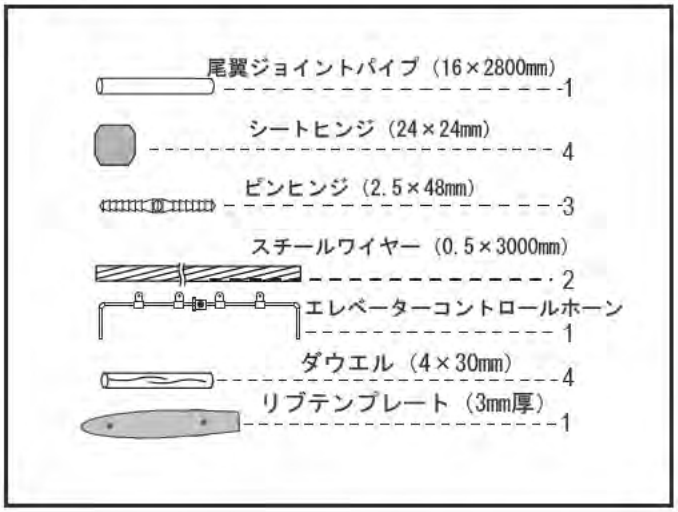

31 ラダーを取り付けます。

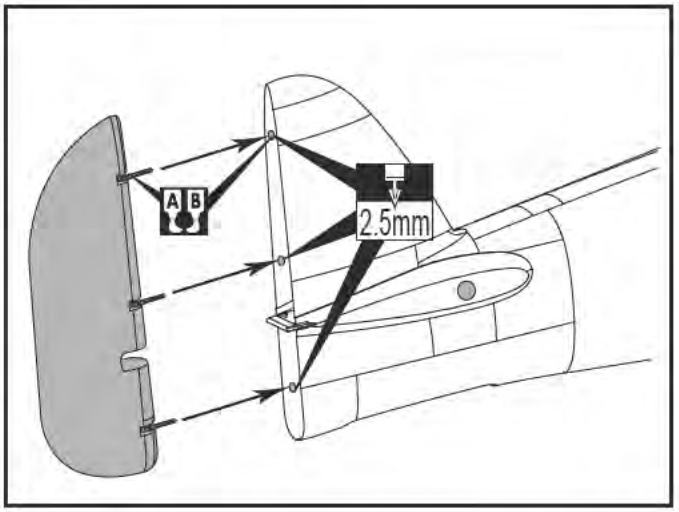

29 ピンヒンジを接着します。

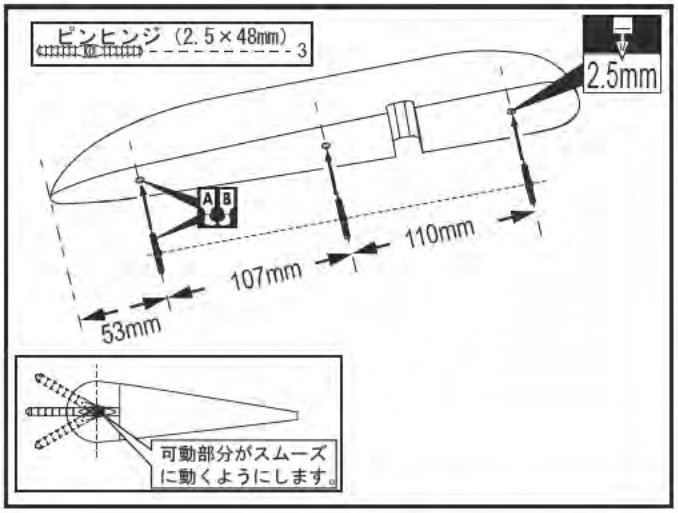

32 エレベーターにシートヒンジを仮接着します。

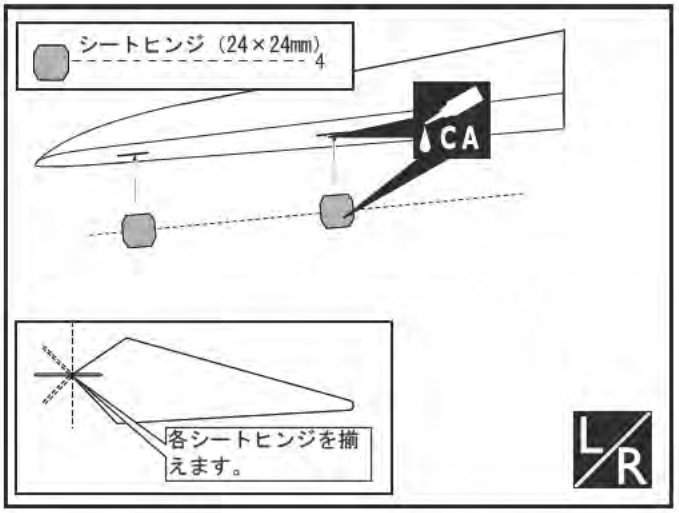

A B Apply epoxy glue.

L R Assemble left and right sides the same way.

Pay close attention here!

Do not overlook this symbol!

Warning!

CA Apply instant glue (CA glue, super glue).

Ensure smooth non-binding movement while assembling.

Cut off shaded portion.

33 エレベーターヒンジ取りつけ図

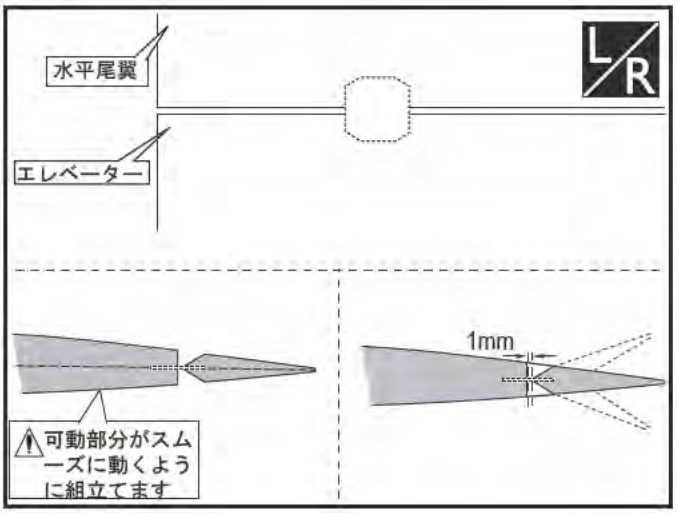

34 エレベーターコントロールホーン組み立て図

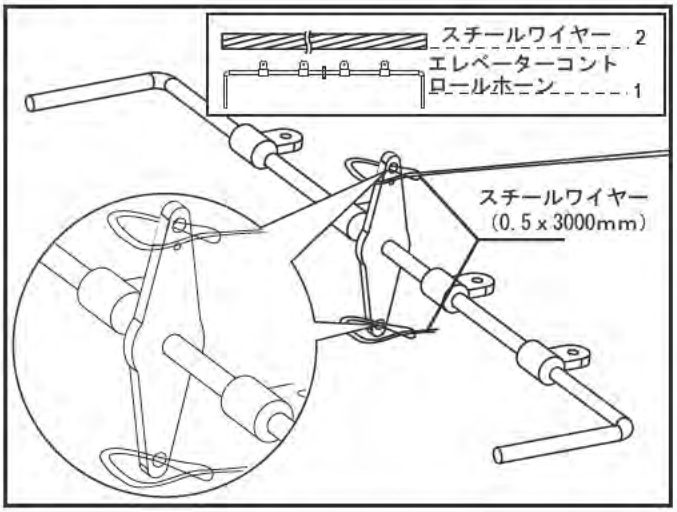

35 組みあがったエレベーターコントロールホーンを胴体へ差し込みます。

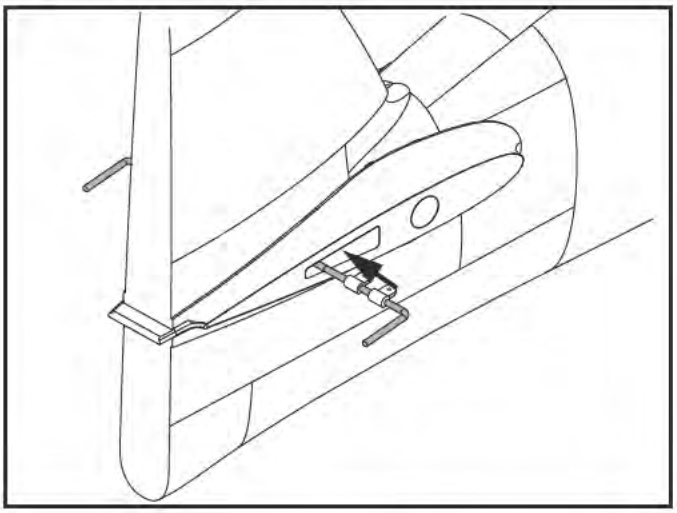

35 下図を参考にスチールワイヤを機体に通します。

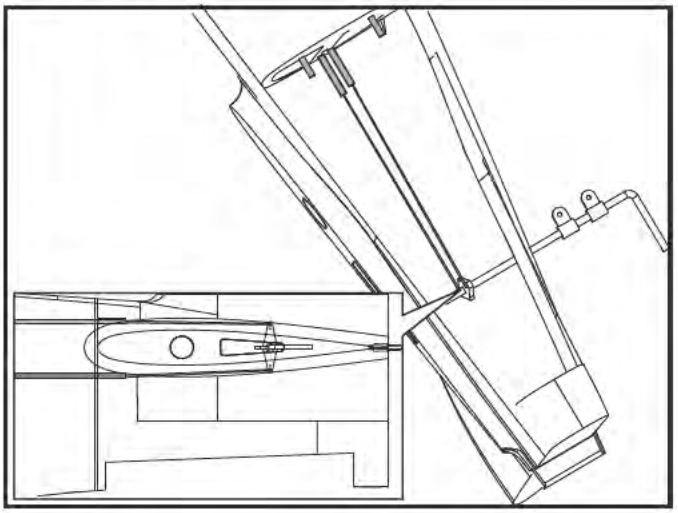

36 リブテンプレートを使用して、ダウエル用の穴を開けます。

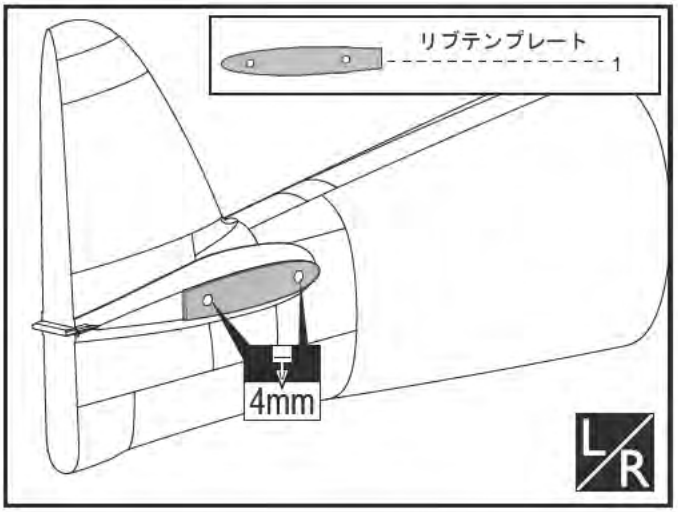

37 リブテンプレートを使用して、ダウエル用の穴をあけ、ダウエルを接着します。

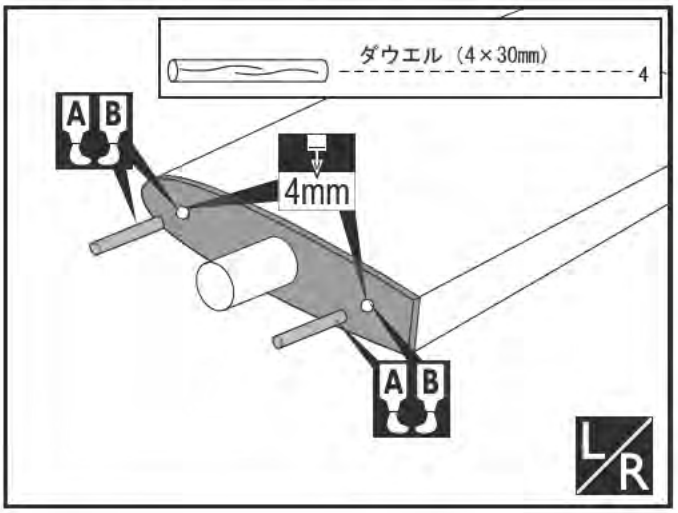

A B Apply epoxy glue.

L/R Assemble left and right sides the same way.

Pay close attention here!

Do not overlook this symbol!

Warning!

C.A Apply instant glue (CA glue, super glue).

Ensure smooth non-binding movement while assembling.

Cut off shaded portion.

38 尾翼ジョイントパイプを接着し、エレベーターコントロールホーンを水平尾翼に接着しながら水平尾翼を接着します。

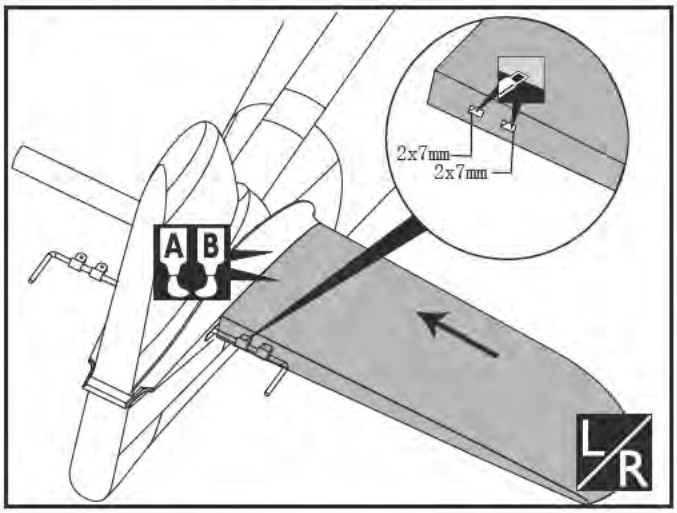

この工程で使用する部品

ワッシャー（3×15mm）	2
ナイロンナット（3mm）	2
ビス（3×65mm）	1
クレビス	4
ワイヤージョイント	4
アルミチューブ（3×6mm）	4
ビス（2×10mm）	4
ナット（2mm）	4
クレビス	1
グラスファイバーロッド（3×770mm）	2
スチールワイヤー（0.5×3000mm）	2
ワイヤージョイント	4
ワイヤージョイント	6
アルミチューブ（3×6mm）	6
ワッシャー（2×5mm）	4
クレビス	2
爪付ナット（4mm）	4
キャップビス（4×35mm）	4
キャップビス（4×25mm）	4
ワッシャー（4×8mm）	12
スプリングワッシャー（4mm）	4
ナット（4mm）	4
リンケージストッパー	2
プラチューブ（2×400mm）	1
エンジンマウント（68×105mm）	2
燃料タンク（550cc）	1
プラチューブ（3×50mm）	2
ベニヤ片（20×16×2mm）	6

39 エレベーターを取り付けます。

必ず低粘度瞬間接着剤を使用して、充分しみ込ませてください。

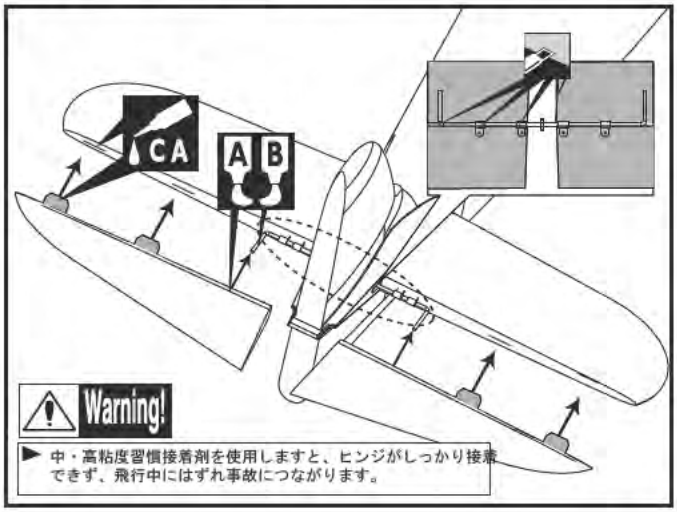

41 エンジン取り付け図 サイドスラスト2度で搭載します。

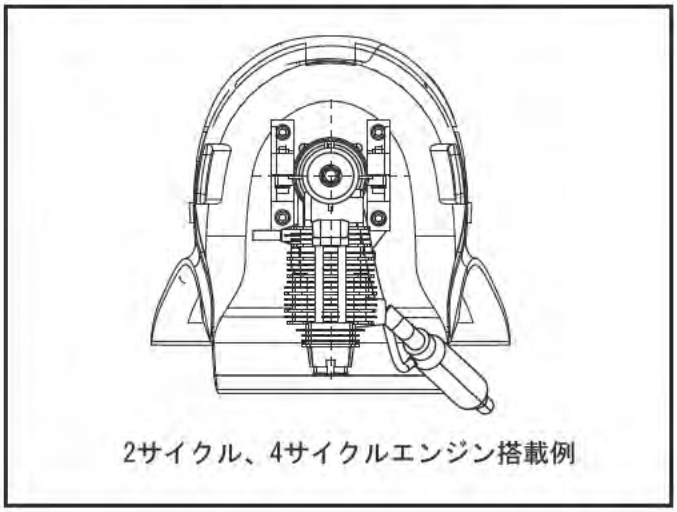

2サイクル、4サイクルエンジン搭載例

40 主翼、水平尾翼、垂直尾翼の間隔を等しくなるように測ります。

警告 Warning! ▶図のCとC'、DとD'が等しくなるように注意して組み立ててください。

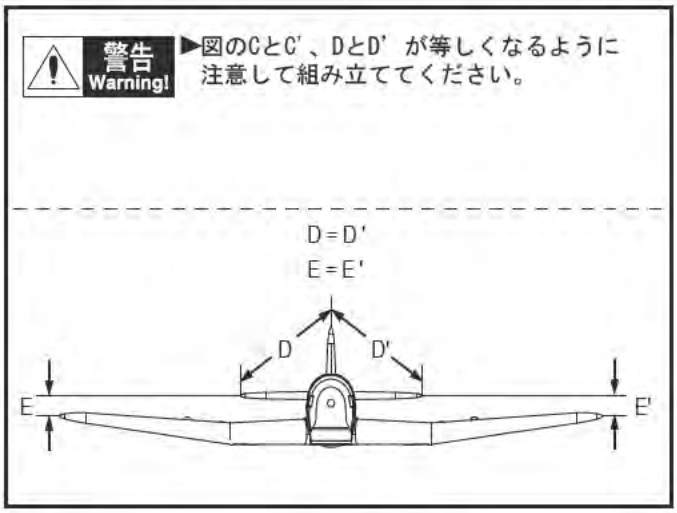

42 エンジン取り付け寸法

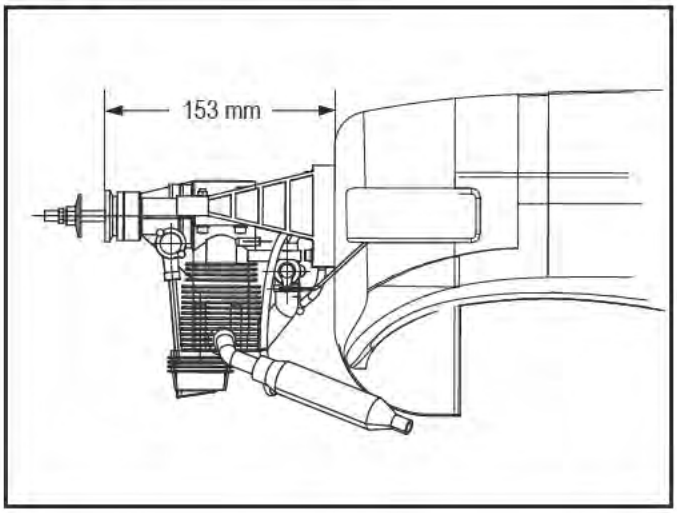

A B Apply epoxy glue.

L/R Assemble left and right sides the same way.

Pay close attention here!

CA Apply instant glue (CA glue, super glue).

Ensure smooth non-binding movement while assembling.

Cut off shaded portion.

Do not overlook this symbol! Warning!

43 防火壁に爪付ナットを接着します。

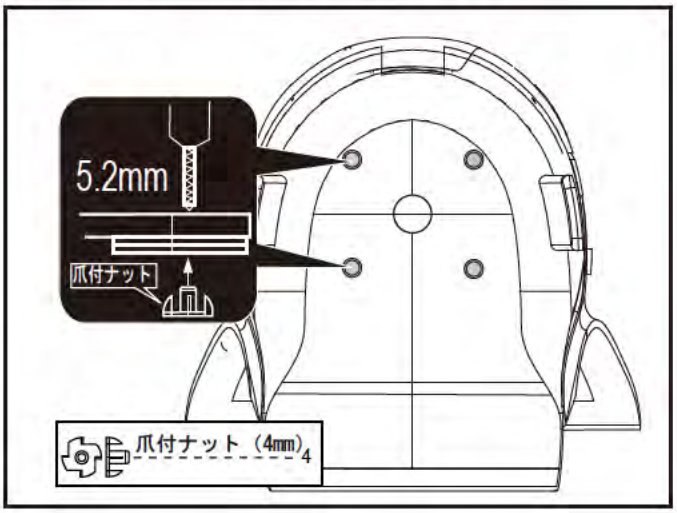

44 エンジン取り付け図

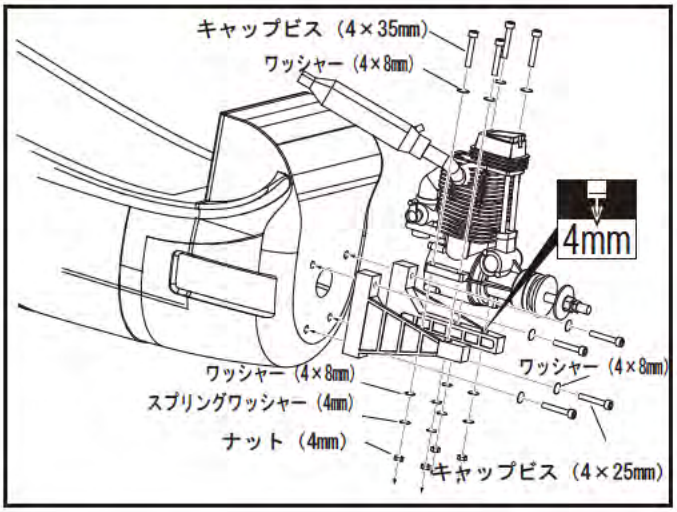

45 スロットルリンケージを組み立てます。

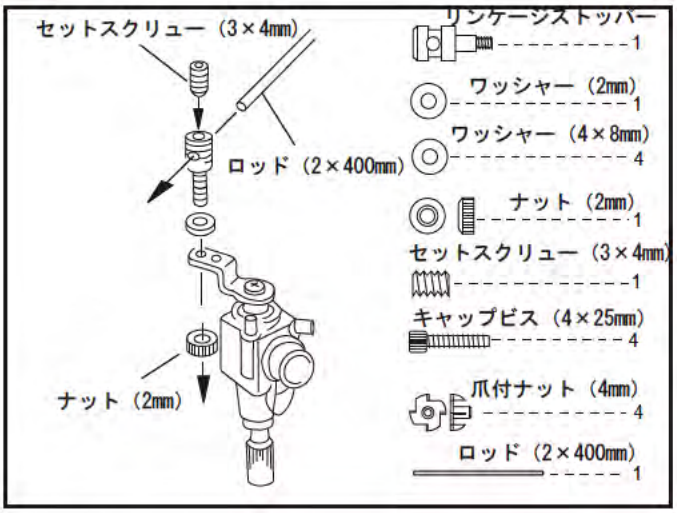

46 エンジン取り付け図

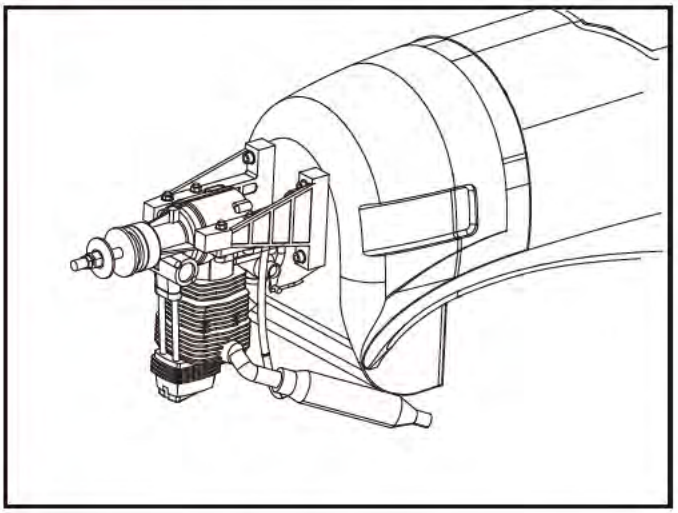

47 燃料タンクを組み立てます。

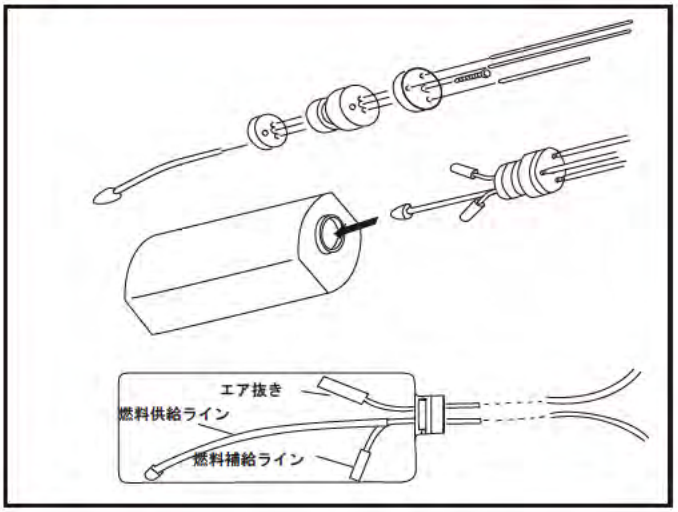

48 バスコーク、スポンジ等で燃料タンクを取り付けます。

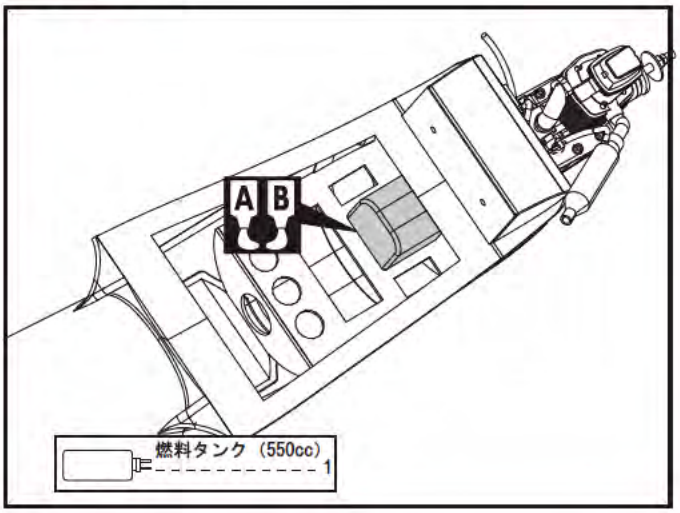

Apply epoxy glue.

Apply instant glue (CA glue, super glue).

Assemble left and right sides the same way.

Ensure smooth non-binding movement while assembling.

Pay close attention here!

Cut off shaded portion.

Do not overlook this symbol!

Warning!

49 スロットルサーボ組み立て図

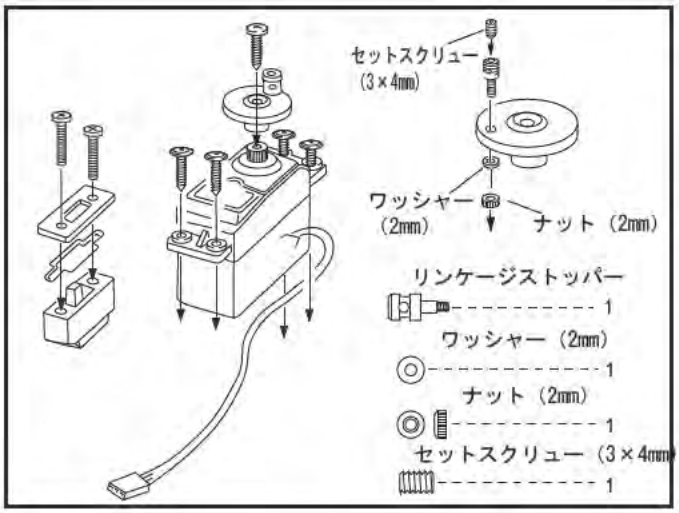

50 スロットルサーボを搭載しリンケージします。

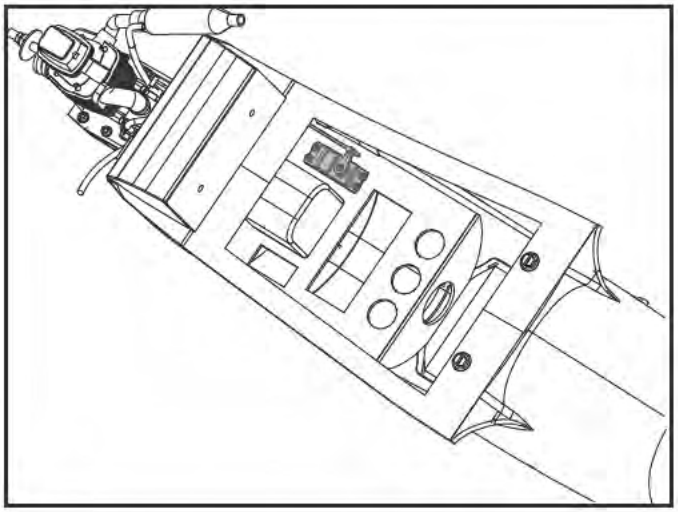

51 ラダーサーボワイヤーリンケージ例

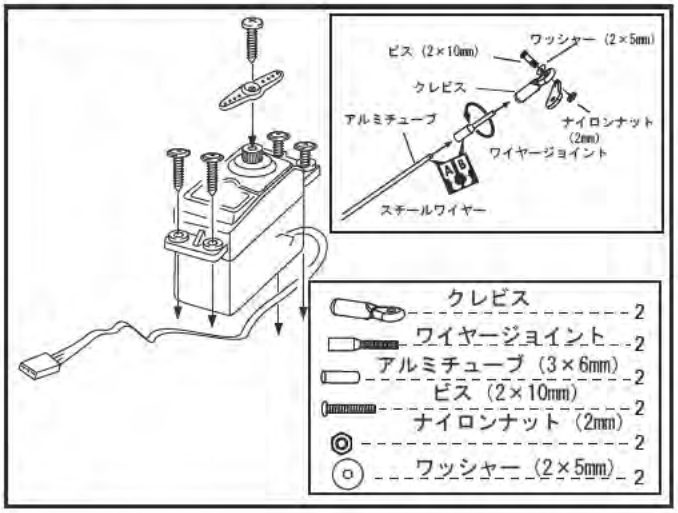

52 ラダーサーボを搭載しリンケージします。

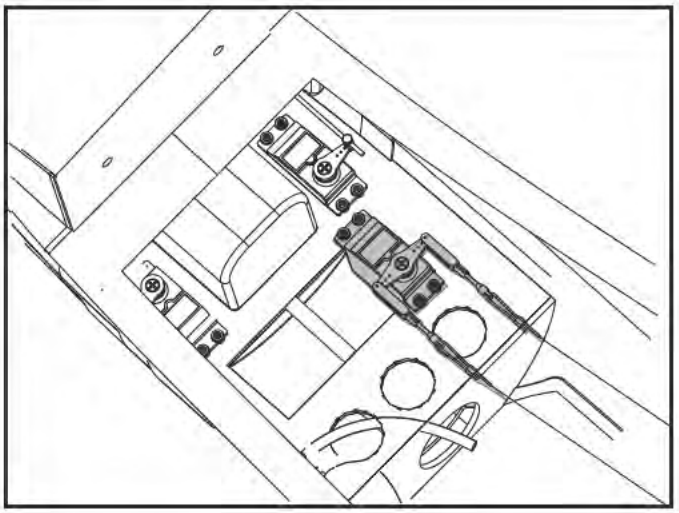

53 ラダーコントロールホーン取り付け位置

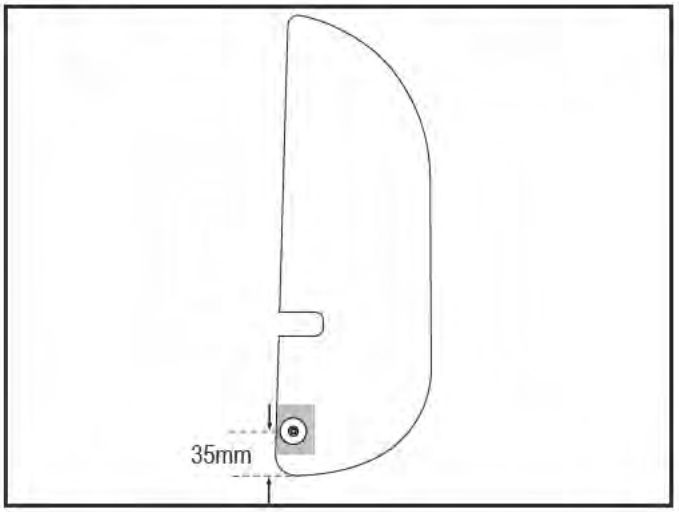

54 ラダーコントロールホーン取り付け図

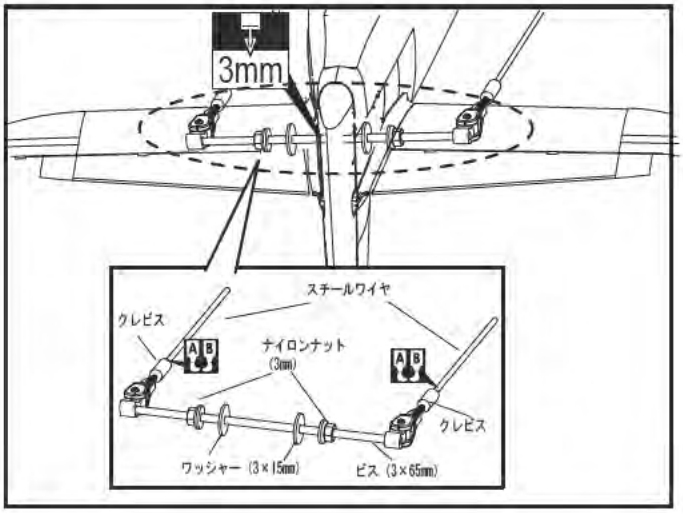

Apply epoxy glue.

Assemble left and right sides the same way.

Pay close attention here!

Do not overlook this symbol!

Warning!

Apply instant glue (CA glue, super glue).

Ensure smooth non-binding movement while assembling.

Cut off shaded portion.

55 エレベーターサーボリンケージ例

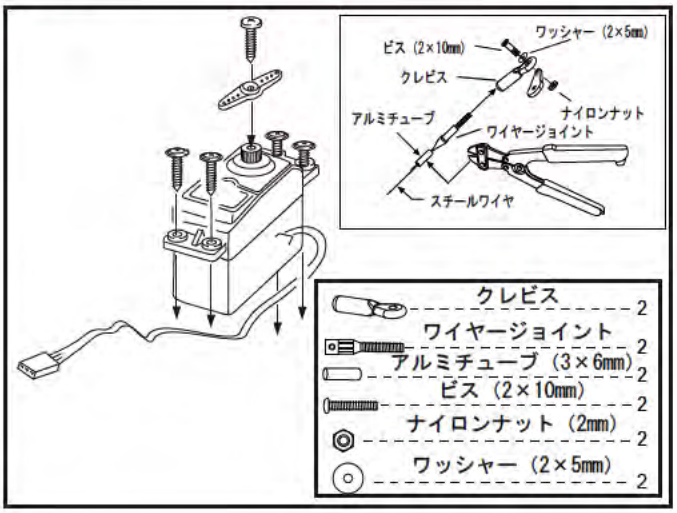

56 エレベーターサーボ搭載位置

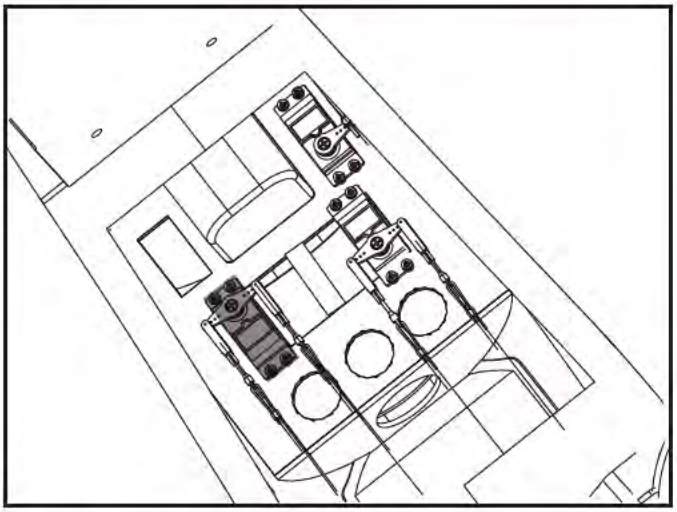

57 各サーボ搭載位置

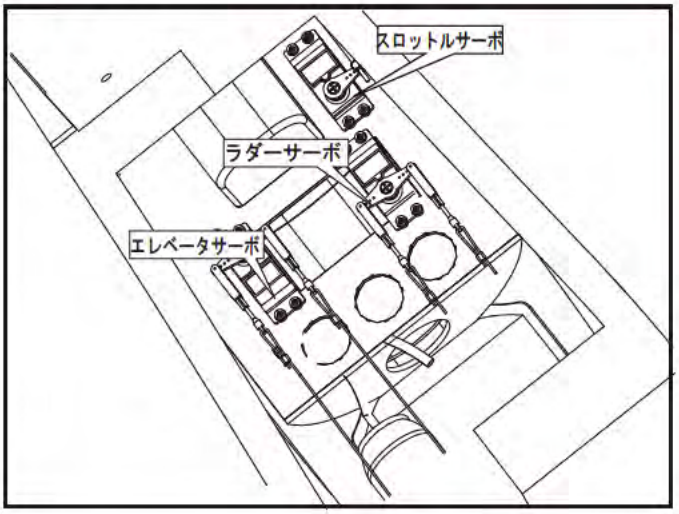

58 受信機・バッテリー搭載位置

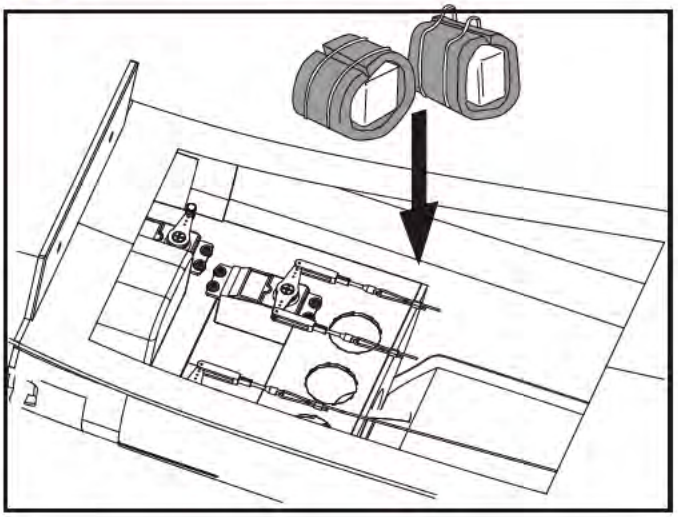

59 リトラクトシステムの配線

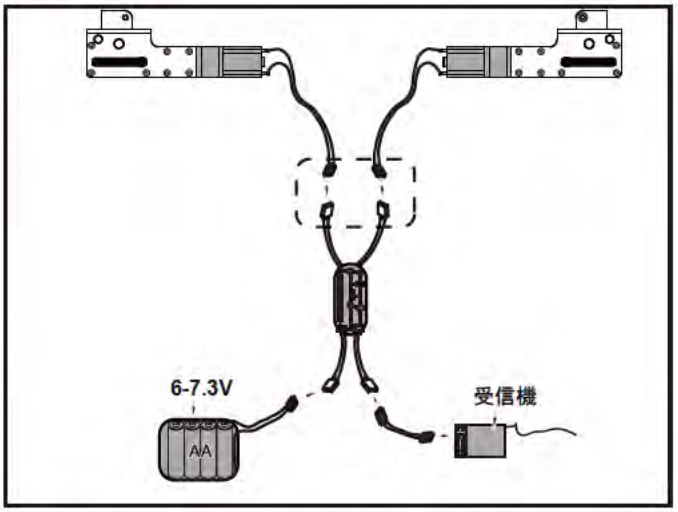

60 主翼、水平尾翼、垂直尾翼の間隔を等しくなるように測ります。

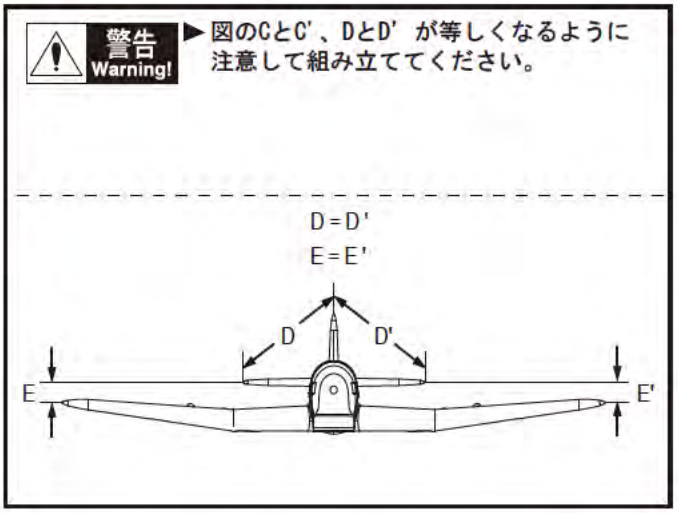

Apply epoxy glue.

Apply instant glue (CA glue, super glue).

Assemble left and right sides the same way.

Ensure smooth non-binding movement while assembling.

Pay close attention here!

Cut off shaded portion.

Do not overlook this symbol!

Warning!

この工程で使用する部品

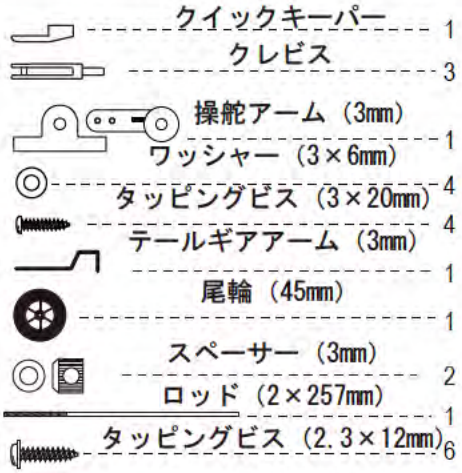

61 テールギアブラケットを取り付けます。

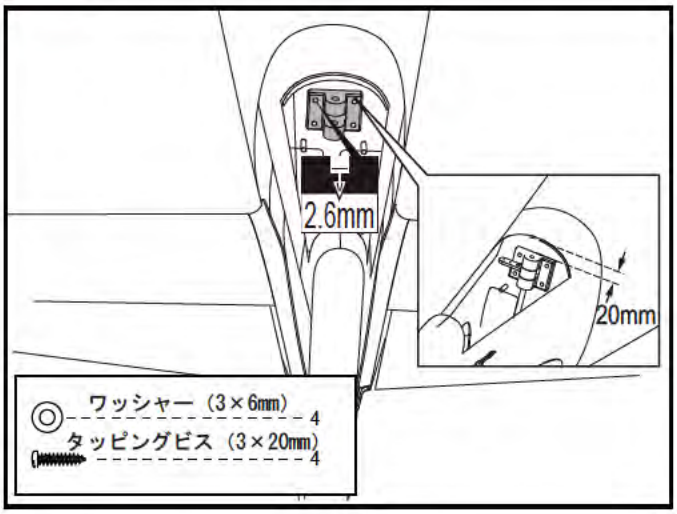

62 テールギアの組み立て図

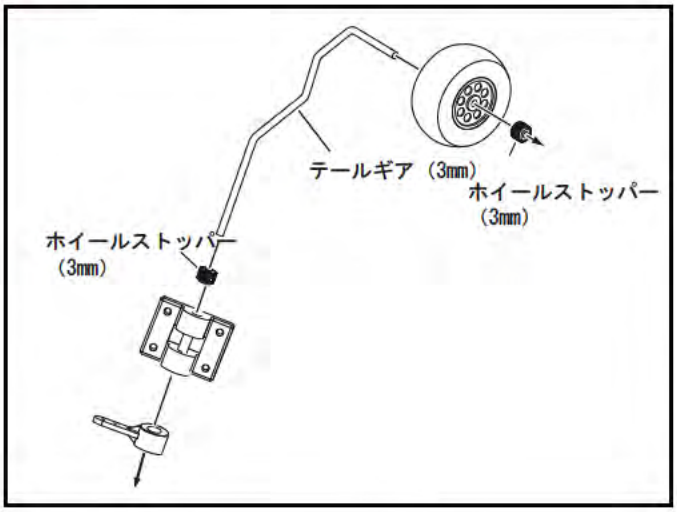

63 テールギアを取り付けます。

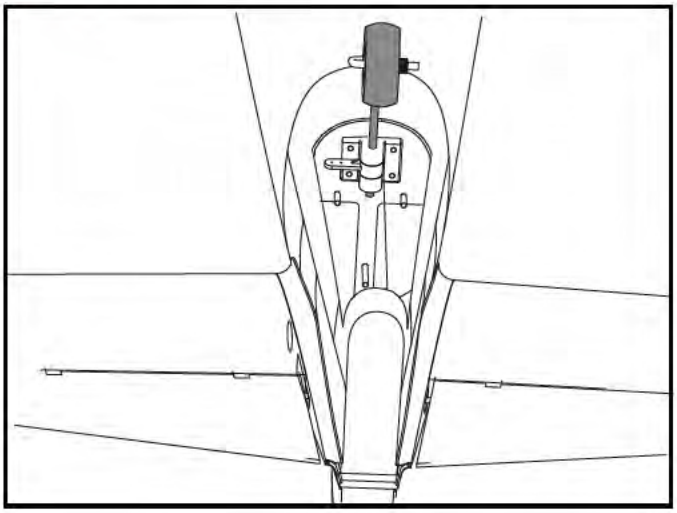

64 テールギアコントロールホーンとラダーコントロールホーンを連結します。

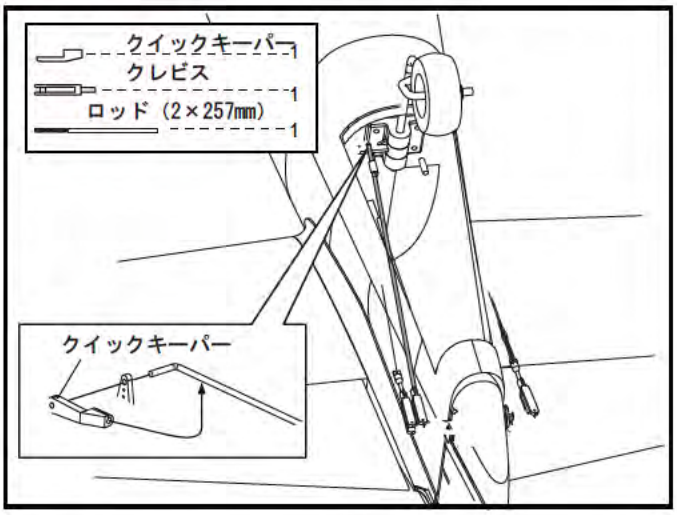

65 テールギアカバーに切れ込みを入れ、取り付けます。ベニヤ片を機体に接着しビス受けにします

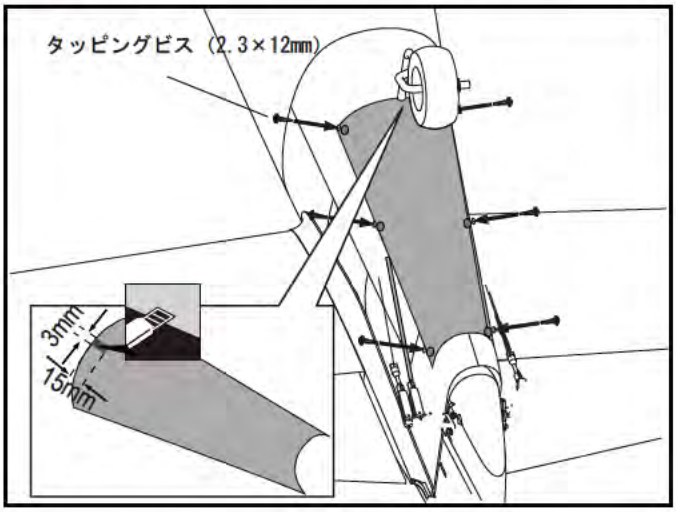

Apply epoxy glue.

Apply instant glue (CA glue, super glue).

Assemble left and right sides the same way.

Ensure smooth non-binding movement whi.e assemb.ing.

Pay close attention here!

Cut off shaded portion.

Do not over:ook this symbo:!

Warning!

66 車輪と機体の間隔に注意してください。

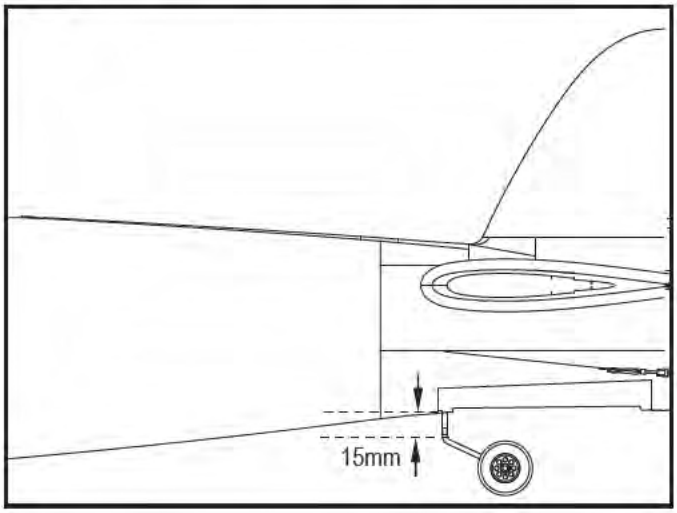

⚠ この工程で使用する部品

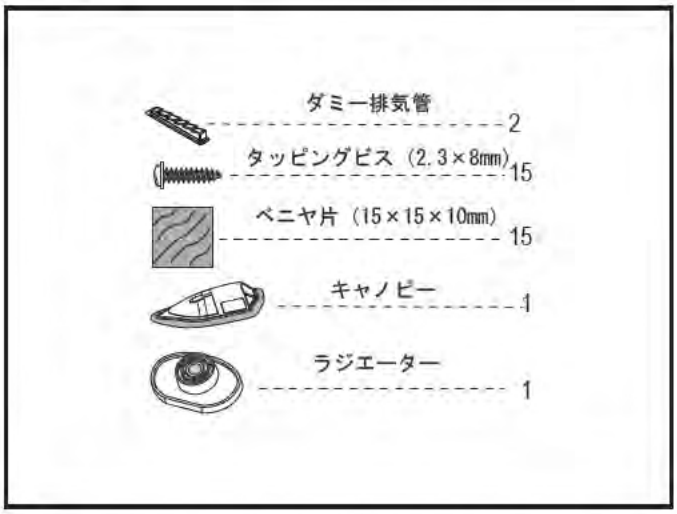

67 使用するエンジンに合わせてカウルを整形します。

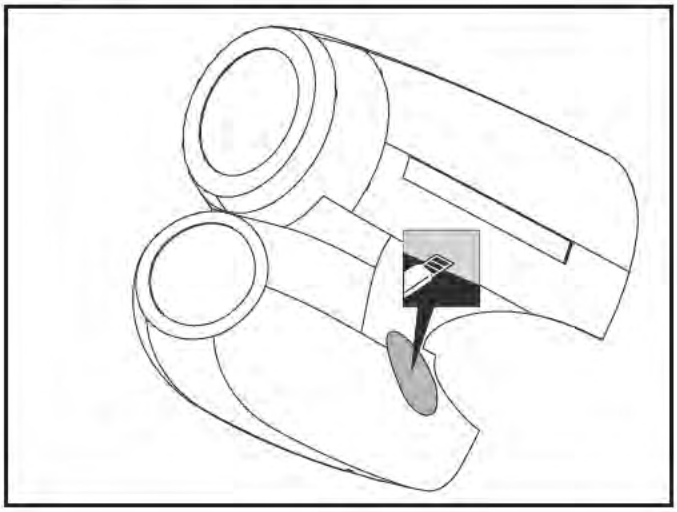

68 ダミー排気管を整形します。

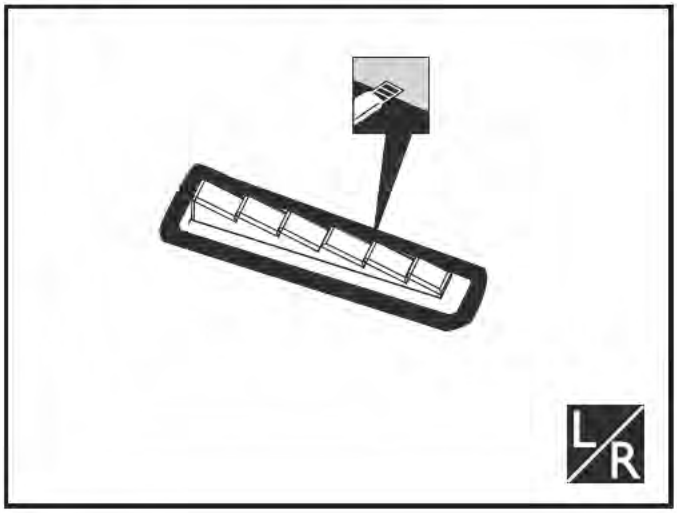

69 ダミー排気管を接着します。

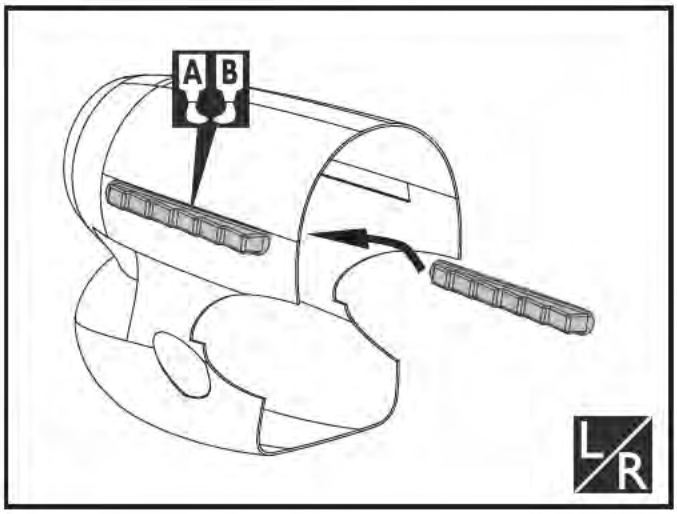

70 ラジエーターを整形します。

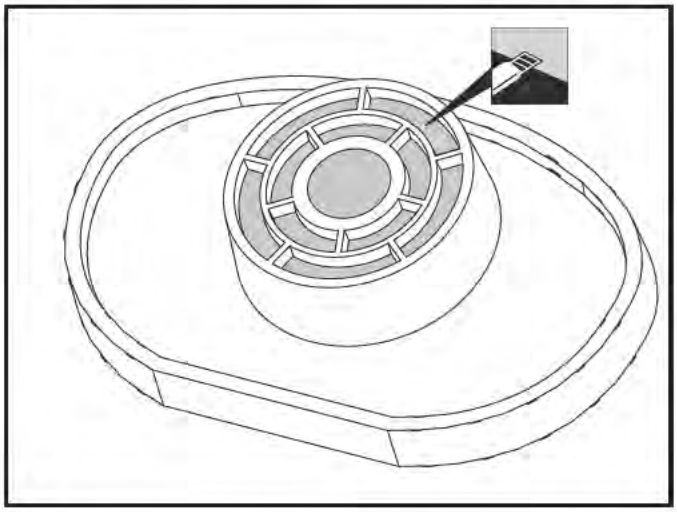

70 ラジエーターをカウルに接着します。

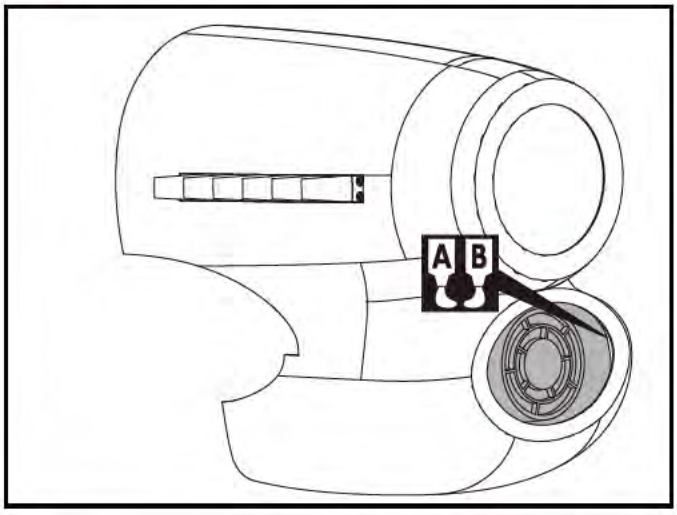

71 胴体側へベニヤ片を接着し、カウルを取り付けます。

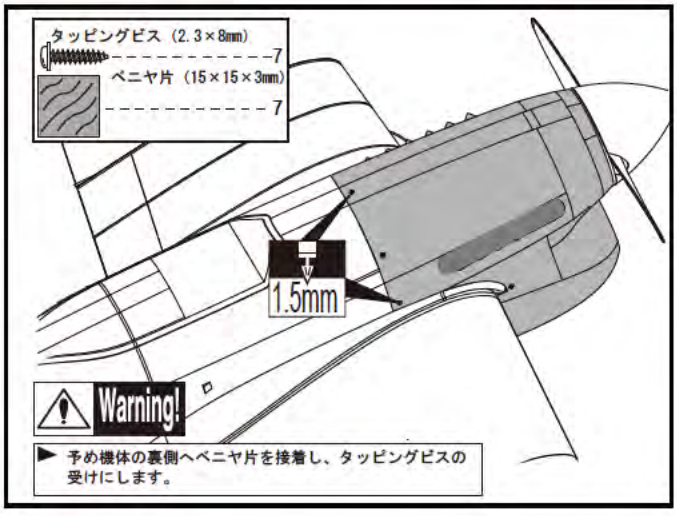

72 キャノピーを整形します。

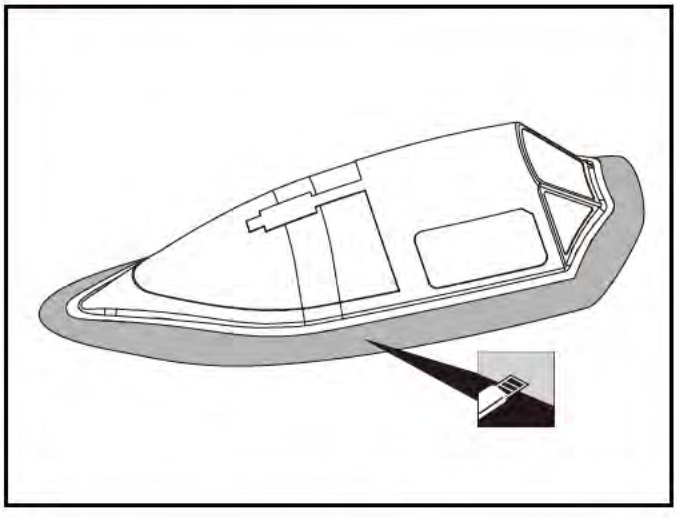

73 キャノピーを取り付けます。ビスの受けとして、胴体内側へベニヤ片を接着します。

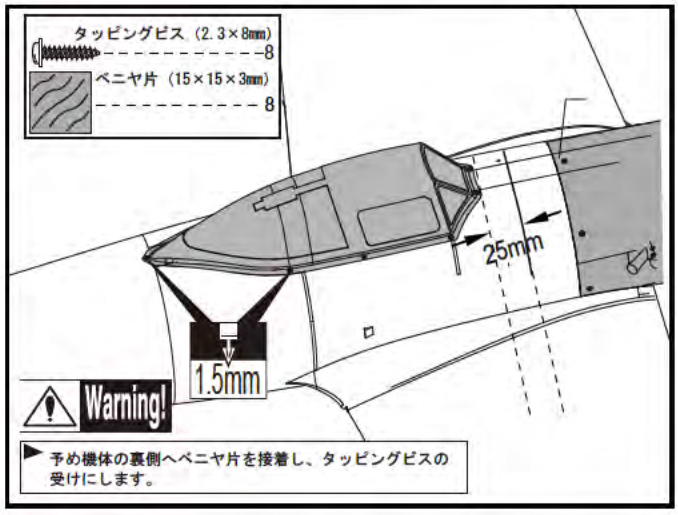

この工程で使用する部品

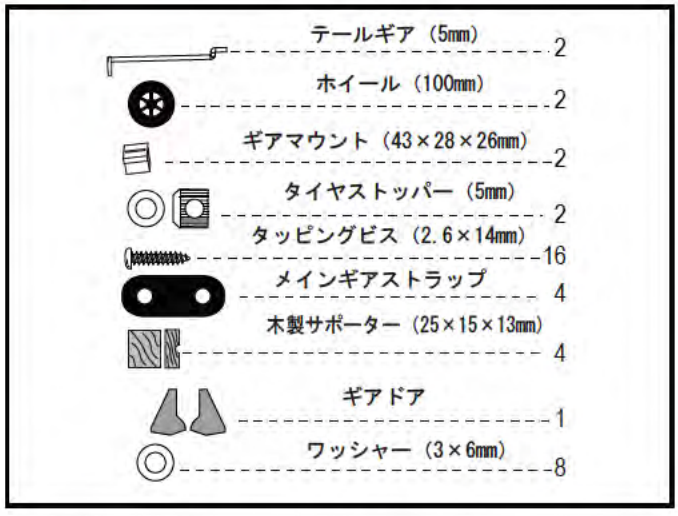

74 固定脚組み立て図（固定脚の場合）

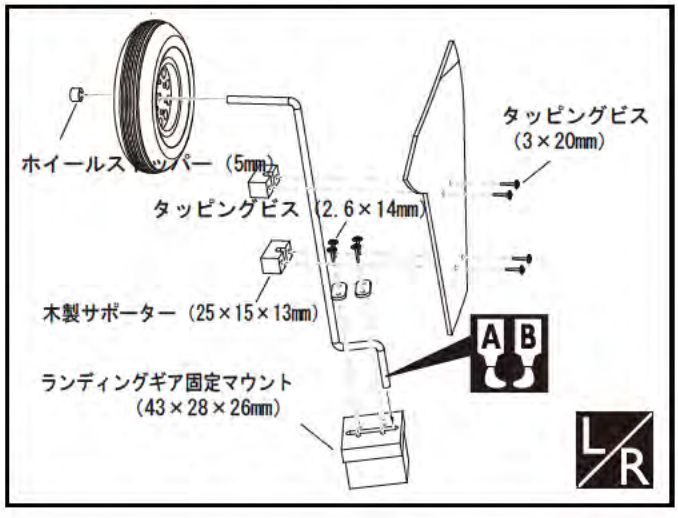

A B Apply epoxy glue.

L R Assemble left and right sides the same way.

Pay close attention here!

C.A Apply instant glue (CA glue, super glue).

Ensure smooth non-binding movement while assembling.

Cut off shaded portion.

Do not overlook this symbol!

Warning!

75 固定脚を接着します。（固定脚の場合）

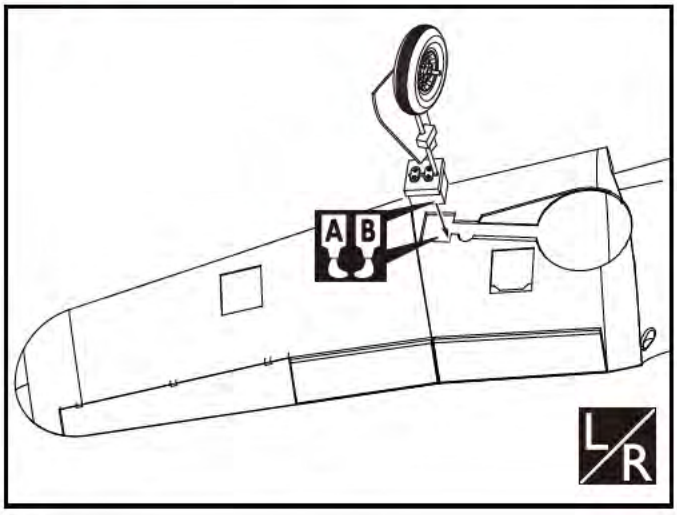

76 エルロン、フラップ舵角調整。

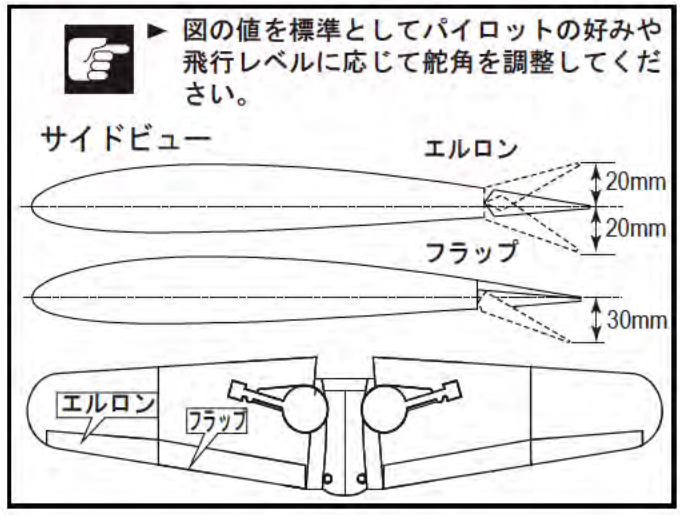

77 エレベーター舵角調整

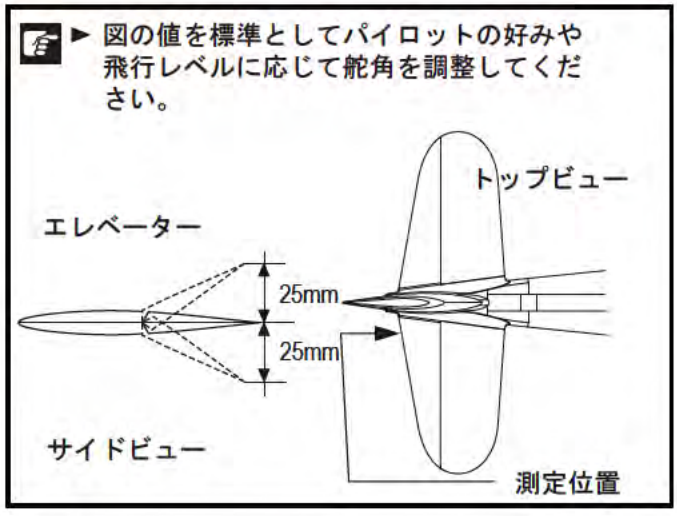

78 ラダー舵角調整

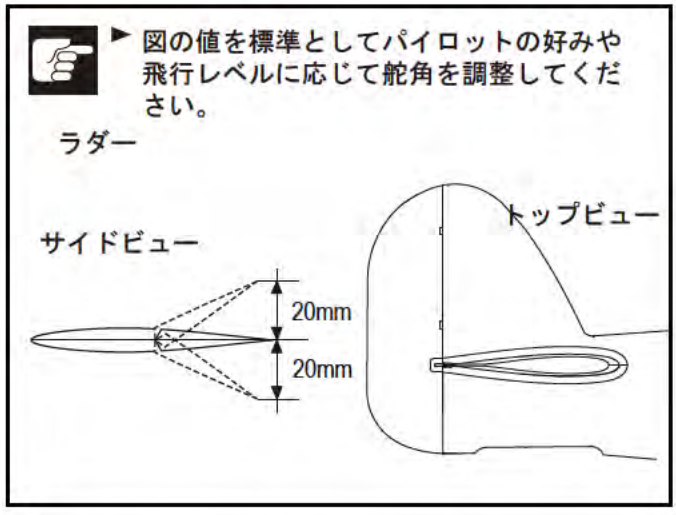

79 重心位置を測ります。

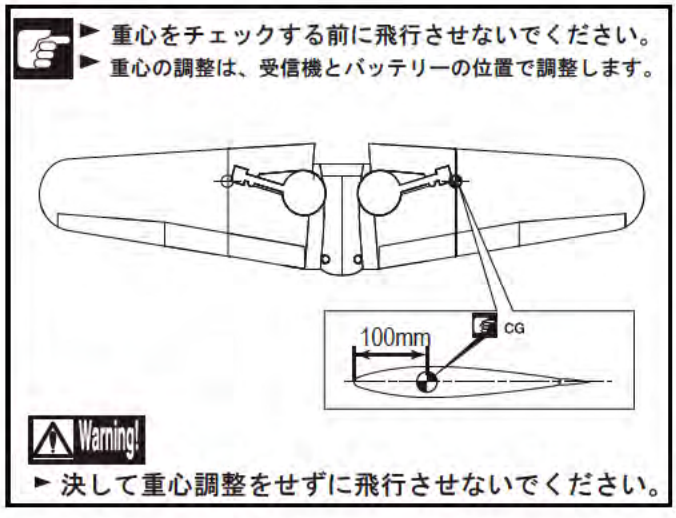

80 完成図

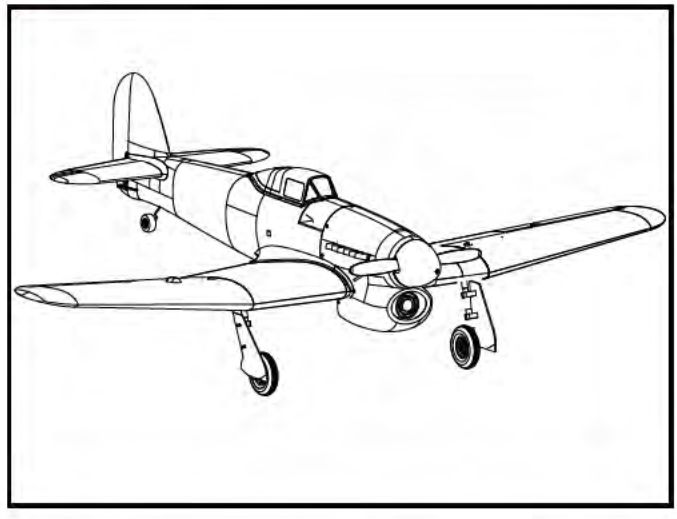

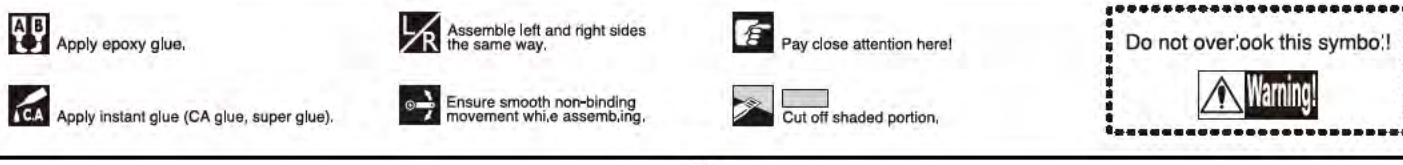

2輪用電動リトラクトシステム

Warning! 下図のように配線し、動作を確かめてください。

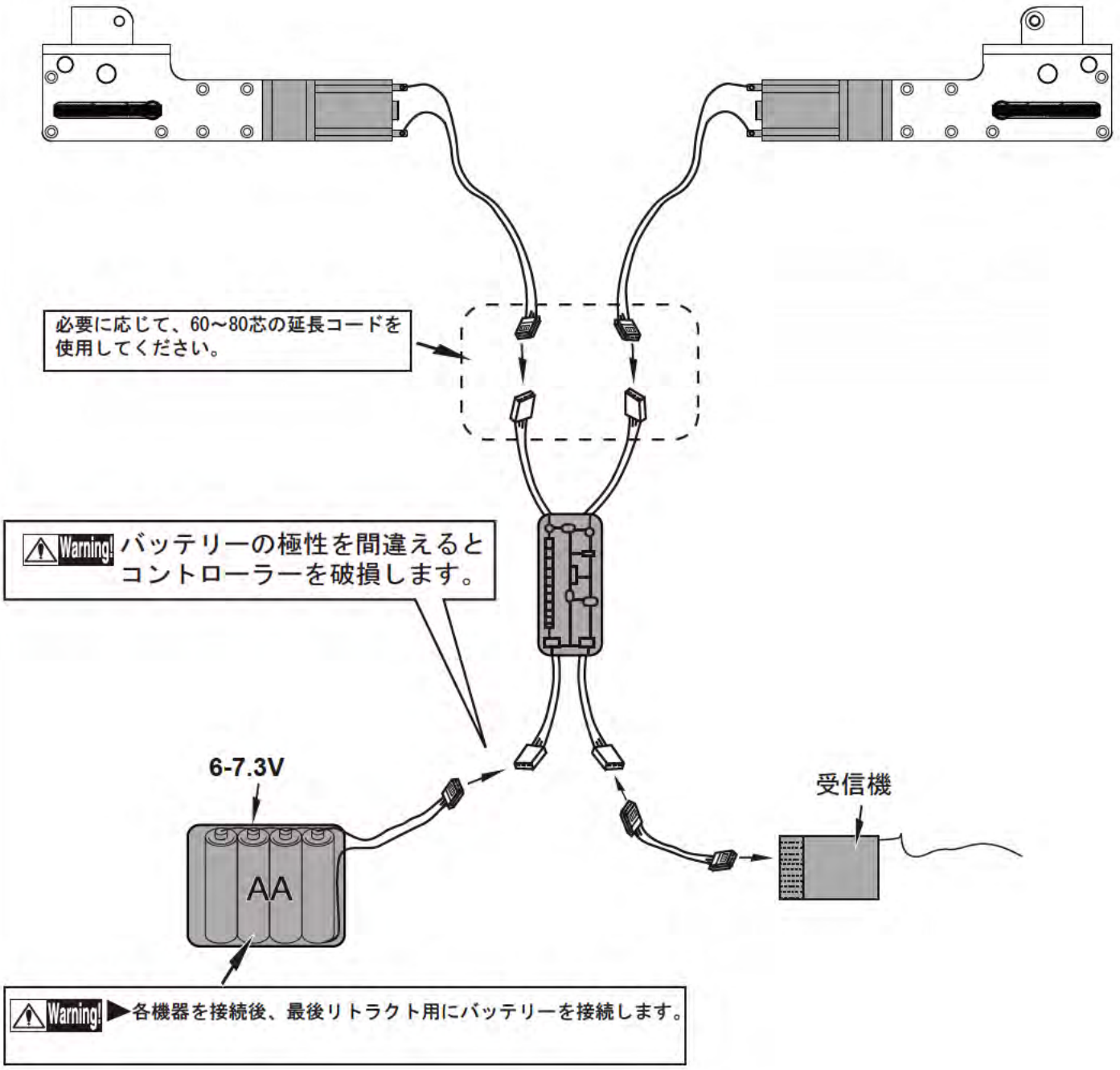

Warning! ▶部品を飛行機に搭載する前に、動作テストを行ってください。