組み立てる前にこの説明書をよくお読みになり充分理解してください。

零式艦上戦闘機五二型

Specification:
全長：1760mm
全幅：2040mm
翼面積：72.2sq.dm
翼面荷重：118g/sq.dm
装備重量：8.5kg
送信機：6ch＆7サーボ
エンジン：35～40ccガソリンエンジン

上級者向き

INSTRUCTION MANUAL
組み立て説明書

SAFETY PRECAUTIONS
注意事項

この無線操縦飛行機は玩具ではありません。

☆組み立てに不慣れな方は、組み立てる前に上級者の方のアドバイスを受け、充分性能を発揮できるよう確実（接着不良の無いよう）に組み立ててください。
☆幼児の手の届かない所で組み立ててください。
☆飛行させる場所は万一の事故を考えて、充分に広く安全な場所で責任を持って楽しんでください。
☆説明書は組み立てた後もすぐに見られるように大切に保管してください。

http://www.rc-matrix.com
mail: info@rc-matrix.com
MATRIX
〒296-0002　千葉県鴨川市前原303　TEL 04-7092-0583
303 Maehara, Kamogawa-city, Chiba, Japan zip2960002　FAX 04-7092-0566

製作・飛行に別途購入が必要なもの

⚠ 注意：下のリストに記載されたものの詳細（サイズ・メーカーなど）について不明な点はショップに相談してください。

1 6チャンネル以上の飛行機用プロポ＆7サーボが必要です。

⚠ 注意：必ず6チャンネル以上の飛行機用プロポを使用してください。

飛行機用6チャンネルプロポ

単三電池12本

プロポのマニュアルをよく読んでください

2 35～40ccガソリンエンジンとマフラーが必要です。

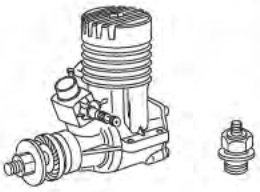

マフラー

3 スピンナーが別途必要です

ご使用になるエンジンに適合したプロペラを用意ください

4 スポンジ　燃料チューブ　燃料フィルター

5 エンジン始動用具

⚠ 注意：グローエンジン用燃料をガソリンエンジンに使用しないでください。

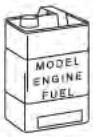

ガソリンエンジン用燃料

燃料ポンプ　ブースターコード

単一電池4本

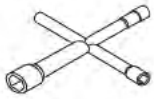

プラグレンチ

6 低粘度瞬間接着剤

エポキシ接着剤

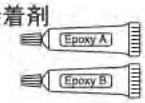

7 その他、飛行機を飛行させるのに必要な装備。

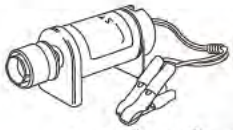

エンジンスターター

スターター用12Vバッテリー

製作・飛行に別途必要な道具

ホビーカッター

ラジオペンチ

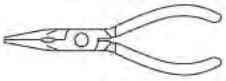

プラスドライバー（大・中・小）

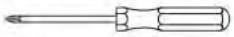

ニッパー

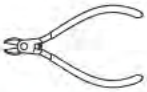

きり

ハサミ

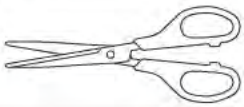

組み立てを始める前に！

1 組み立て前に説明書をよく読み、作業手順を把握してください。

2 組み立て前にパーツの不足、不良等ご確認ください。

3 作業方法を下記のマークで表しています。

作業に際し、すべてのネジにネジ止め剤や緩み止めを使うことを推奨します。

警告マークに注意してください
Do not overlook this Symbol!

エポキシ接着剤で接着する

2MM ドリルで穴を開ける

余分な部分を切断する

特に注意して作業する

同じ方法で右側・左側を組み立てる

低粘度瞬間接着剤で接着する

影になっている部分を切り取る

可動部分がスムーズに動くように組み立てる

別途購入が必要です。

温度変化によりフィルムにシワがよることがあります。
その時はアイロンに布を当てて低温でシワをとってください。
（高温ですとフィルムがやぶけます、ご注意ください。）

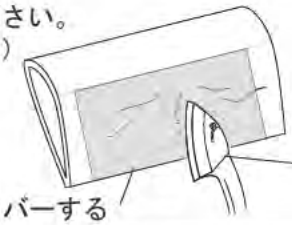

アイロンは低温で！

布でカバーする

この工程で使用する部品

タッピングビス（2.3×12mm）	16
サーボトレイ（68.5×56.5×2mm）	4
サーボマウント（20×20×8mm）	8
コントロールホーン（2mm）	4
クレビス	4
皿ビス（2×10mm）	4
ナット（2mm）	4
ワッシャー（2×5mm）	4
シートヒンジ（24×24mm）	10
クイックキーパー	4
ロッド（2×300mm）	4
ナイロンヒンジ（24×24mm）	6

1 エルロンにシートヒンジを仮接着します。低粘度瞬間接着剤を点付けします。

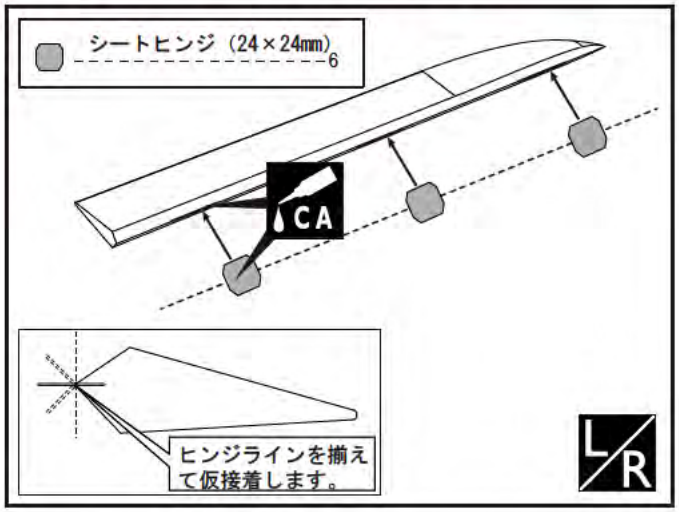

2 ヒンジラインを揃えて、仮組みします。

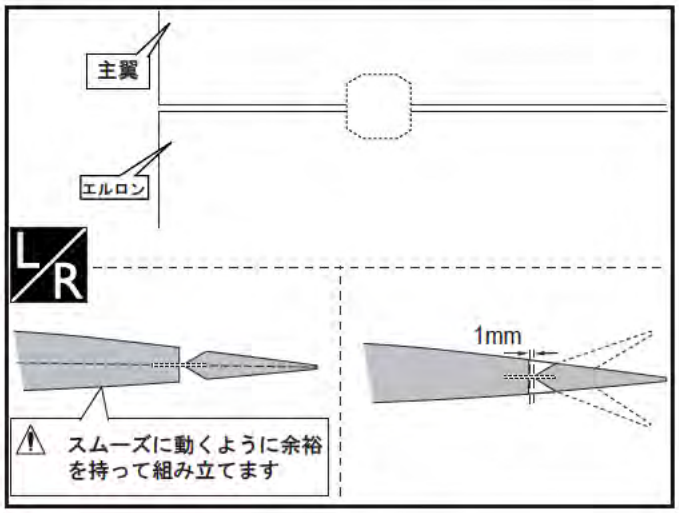

3 主翼にエルロンを取り付けます。

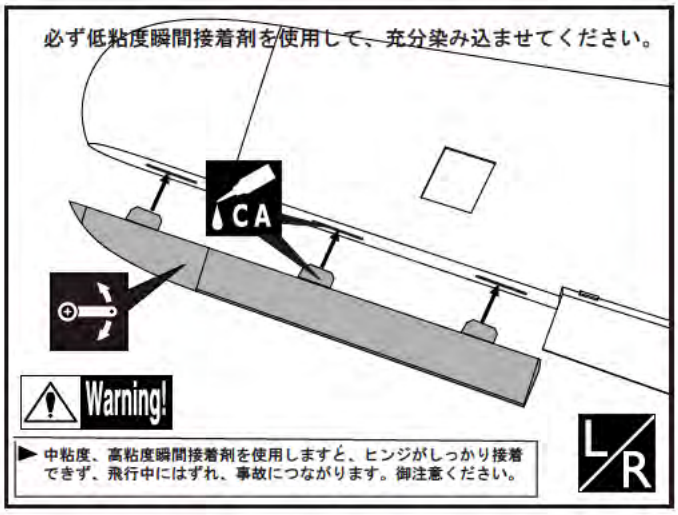

4 サーボマウントをサーボトレイに接着し、サーボを取り付けます。

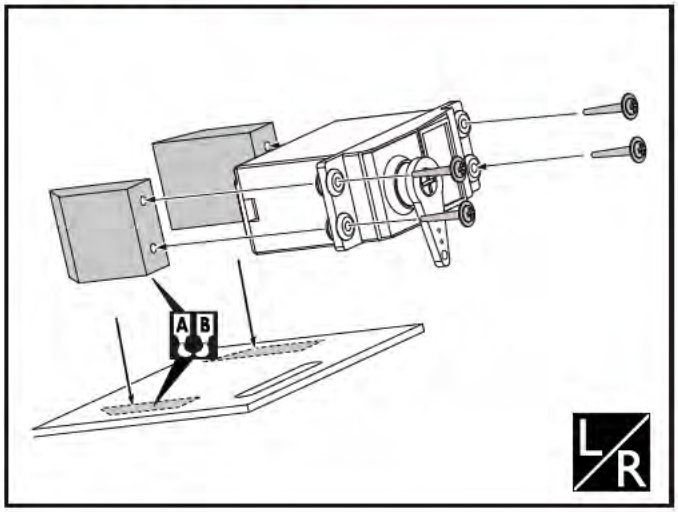

5 エルロンサーボ側リンケージロッドを組み立てます。

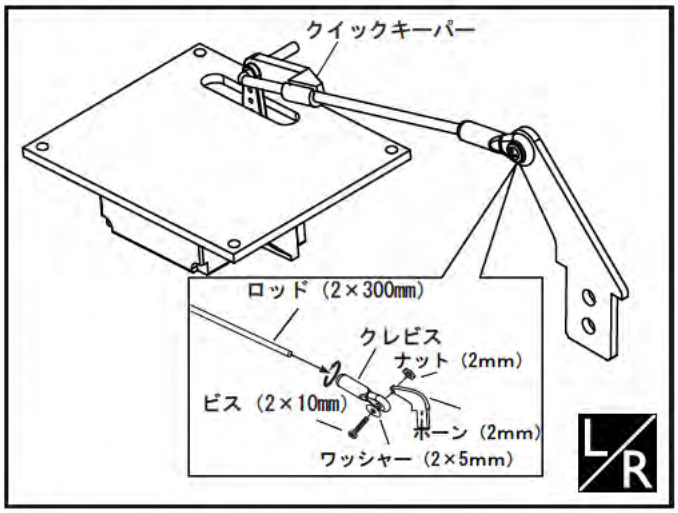

A B Apply epoxy glue.

L/R Assemble left and right sides the same way.

Pay close attention here!

C.A Apply instant glue (CA glue, super glue).

Ensure smooth non-binding movement whi.e assemb.ing.

Cut off shaded portion.

Do not over.ook this symbo.!

Warning!

6 サーボトレイの部分を切り取ります

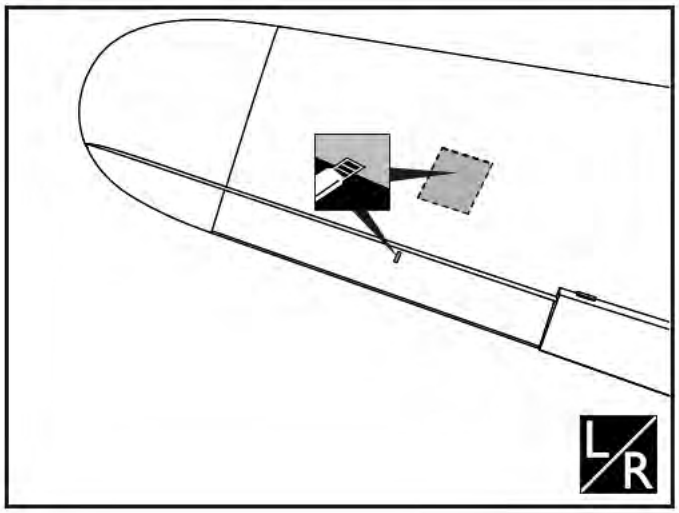

7 エルロンサーボトレイを主翼に取り付け、エルロンにホーンをビス止めしロッドを連結します。

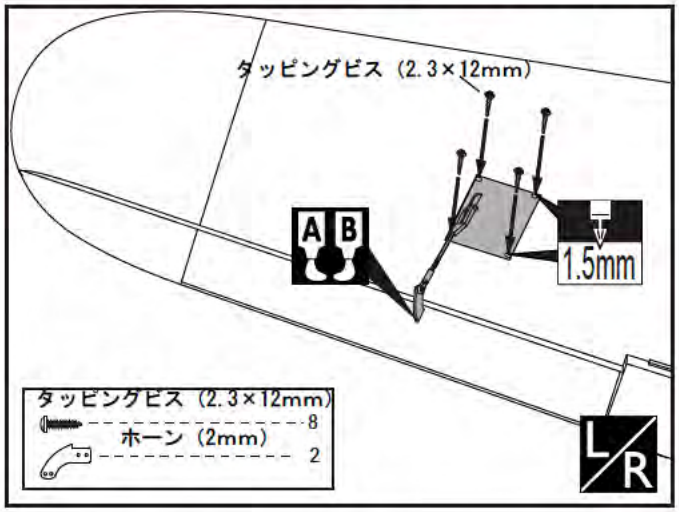

8 フラップにナイロンヒンジを取り付けます。ヒンジピンを打ってください。

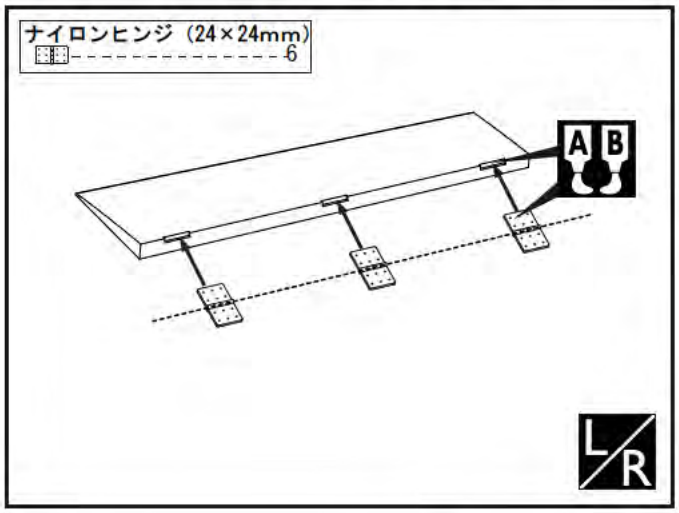

9 フラップヒンジ取り付け位置

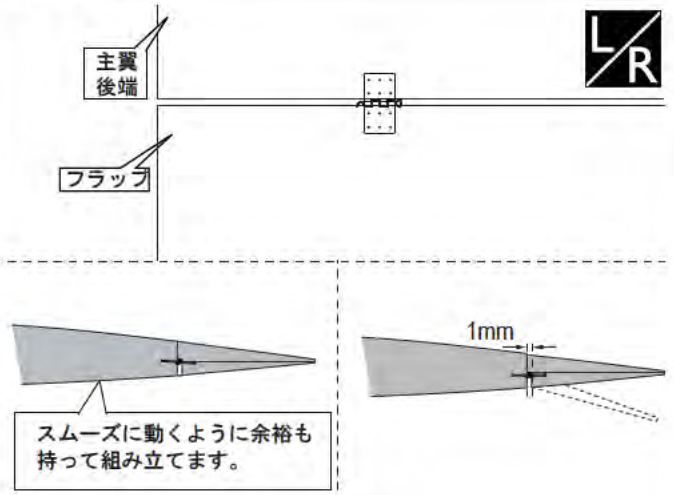

10 フラップを取り付けます。

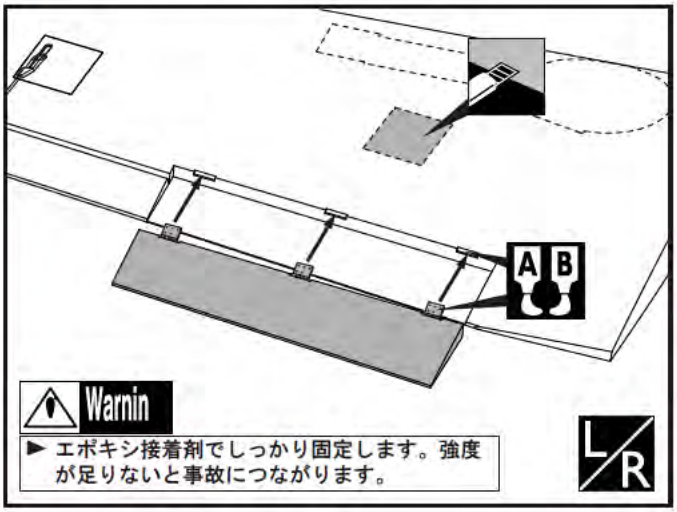

11 サーボマウントをサーボトレイに接着し、サーボを取り付けます。

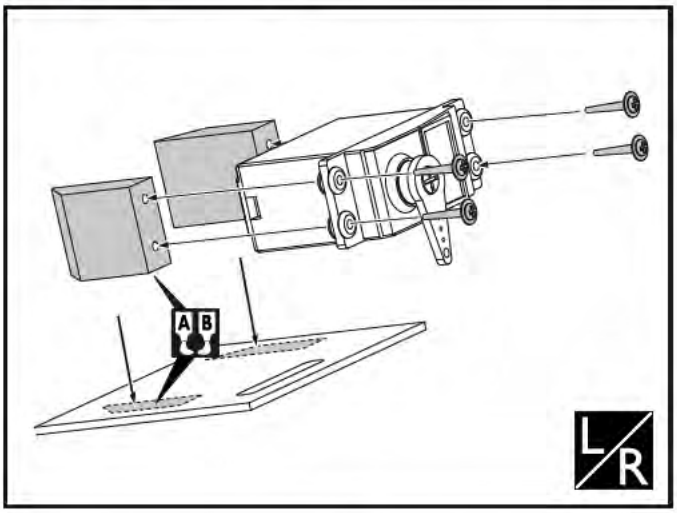

A B Apply epoxy glue.

L/R Assemble left and right sides the same way.

Pay close attention here!

Do not overlook this symbol!

Warning!

C.A Apply instant glue (CA glue, super glue).

Ensure smooth non-binding movement while assembling.

Cut off shaded portion.

11 フラップ、ホーン連結図

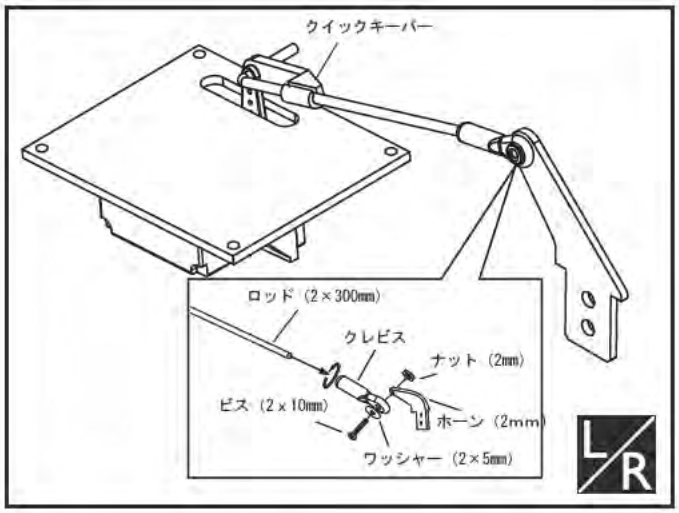

12 フラップサーボトレイを主翼に取り付け、フラップにホーンを接着しロッドを連結します。

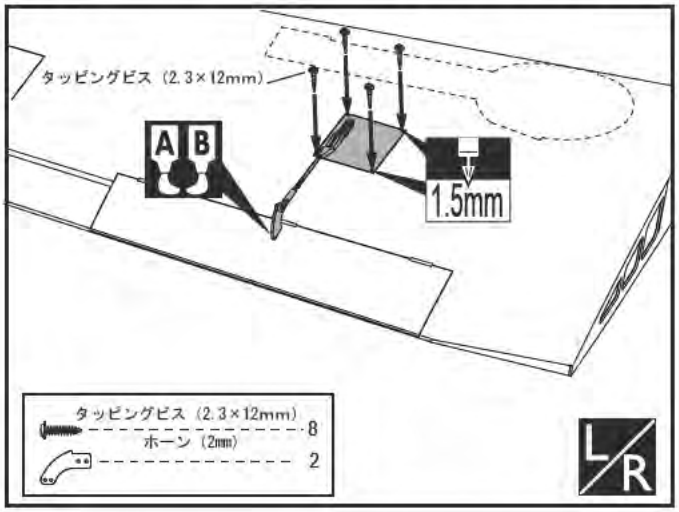

13 主翼取り付け図

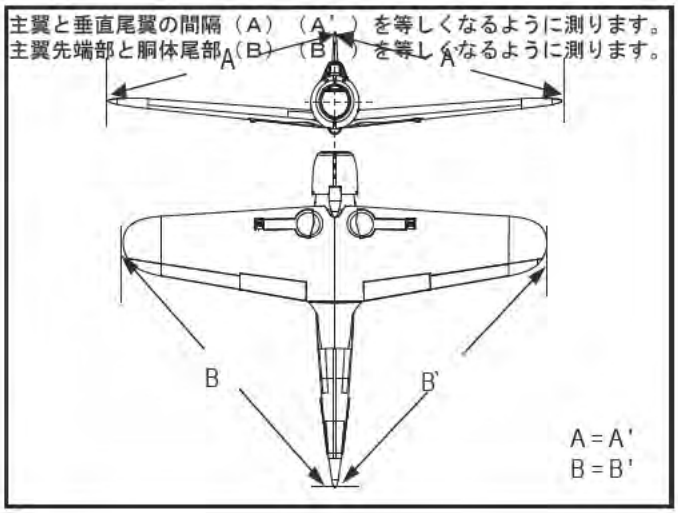

14 リブテンプレートを使用し、ダウエルを接着します。

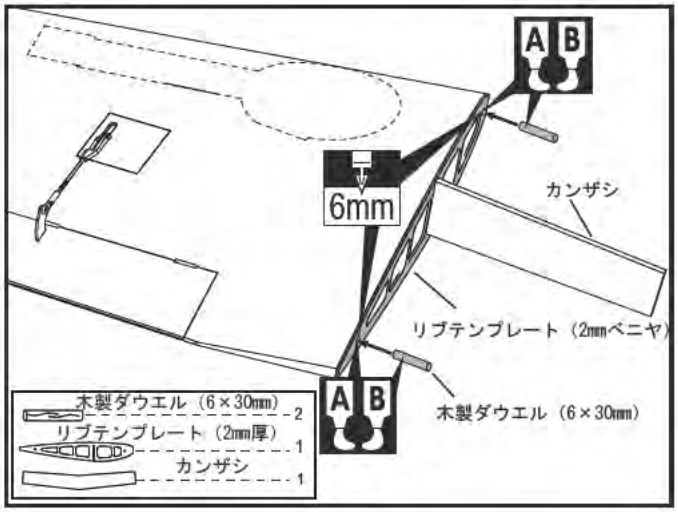

この工程で使用する部品

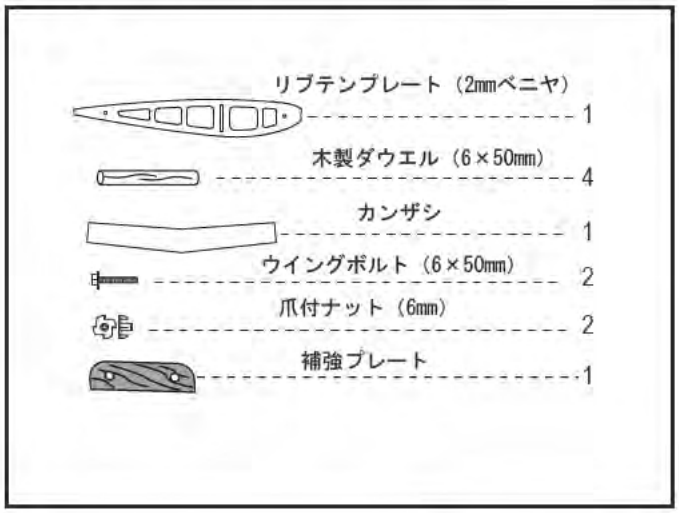

15 リブテンプレートを使用し、ダウエル用の穴を開けます。

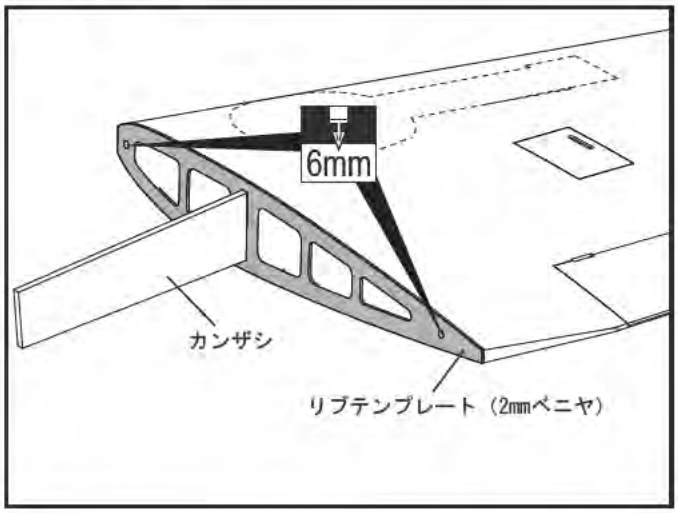

A B Apply epoxy glue.

L/R Assemble left and right sides the same way.

Pay close attention here!

Do not overlook this symbol!

Warning!

C.A Apply instant glue (CA glue, super glue).

Ensure smooth non-binding movement while assembling.

Cut off shaded portion.

16 左右主翼を接着します。

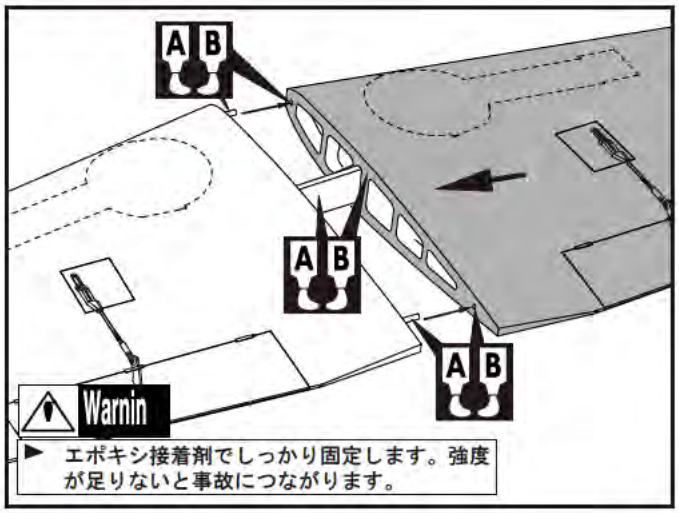

17 主翼中央部、エルロン、フラップ・引込脚リード線取り出し口

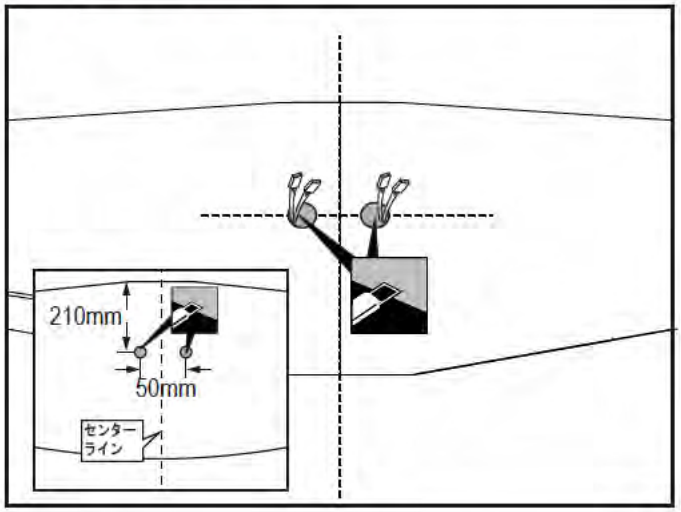

18 主翼へダウエルを接着します。

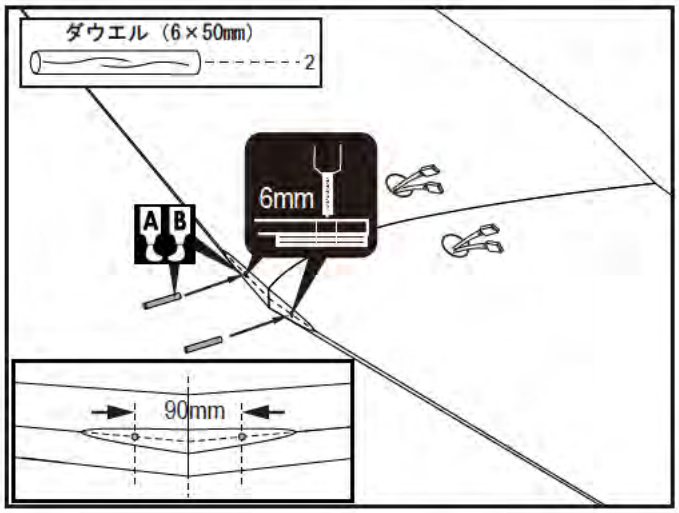

19 胴体へダウエル受け口の穴をあけます。

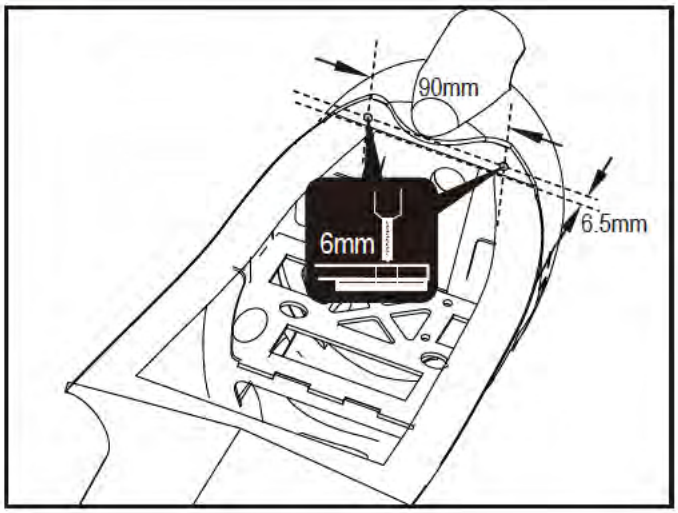

20 胴体へウイングボルト用の爪付ナットを接着します。

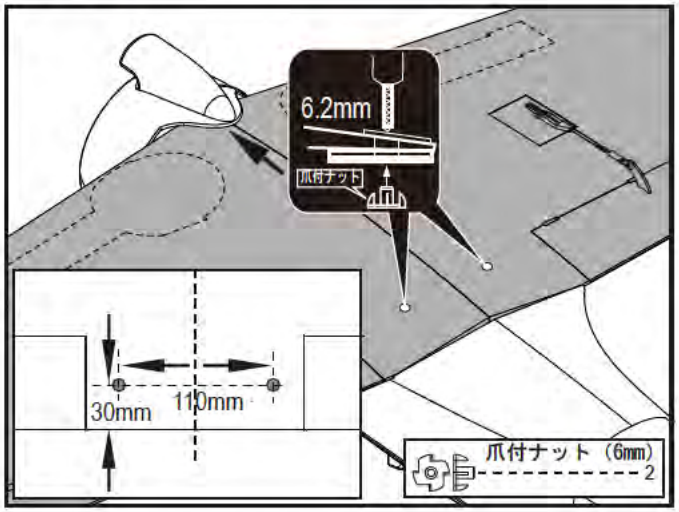

21 6×50ウイングボルトで主翼を取り付けます。

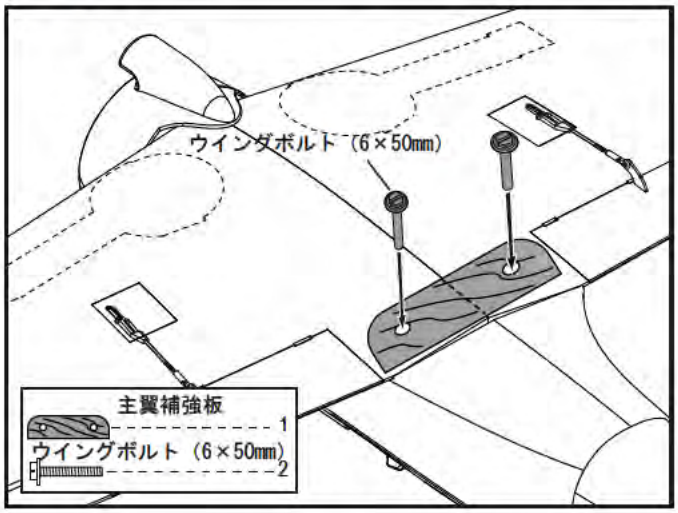

A B Apply epoxy glue.

L R Assemble left and right sides the same way.

Pay close attention here!

Do not over'ook this symbo'!

Warning!

C.A Apply instant glue (CA glue, super glue).

Ensure smooth non-binding movement whi.e assemb.ing.

Cut off shaded portion.

この工程で使用する部品

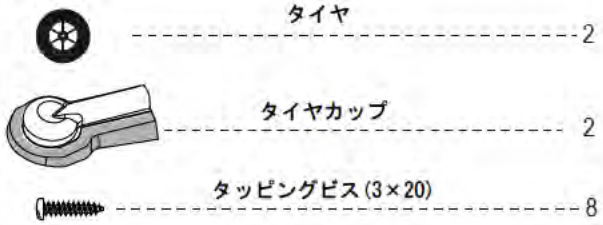

22 メインギアを組み立てます。

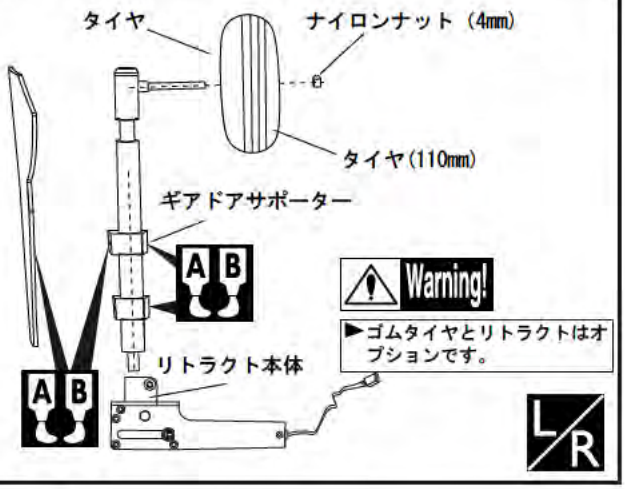

23 タイヤカップを整形します。

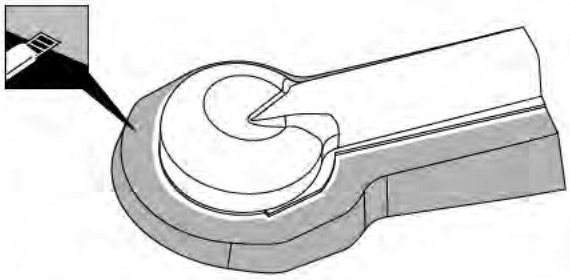

24 主翼のフィルムを切り取ります。

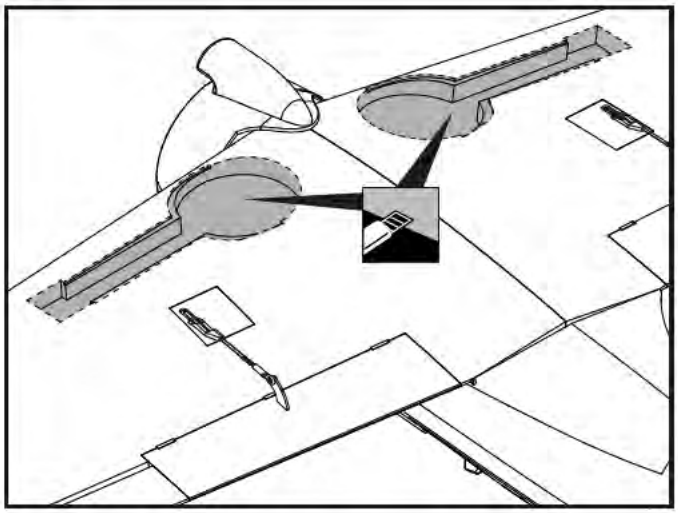

25 タイヤカップをエポキシ接着剤で接着します。

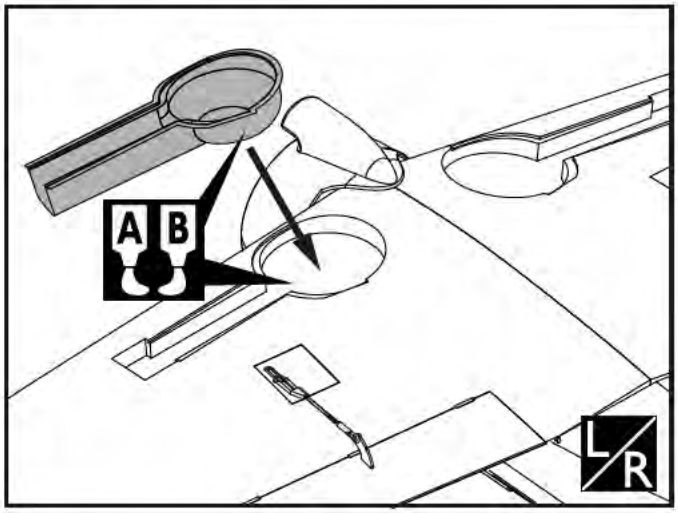

26 メインギアを取り付けます

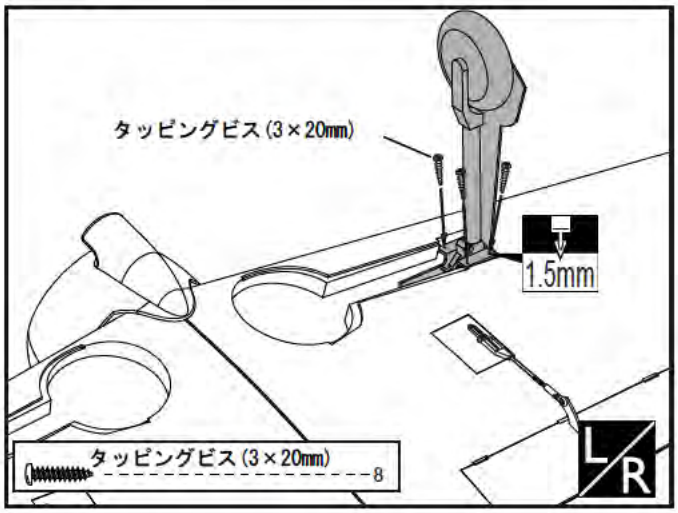

A B Apply epoxy glue.

C.A Apply instant glue (CA glue, super glue).

L R Assemble left and right sides the same way.

Ensure smooth non-binding movement whi.e assemb.ing.

Pay close attention here!

Cut off shaded portion.

Do not over.ook this symbo.!

Warning!

この工程で使用する部品

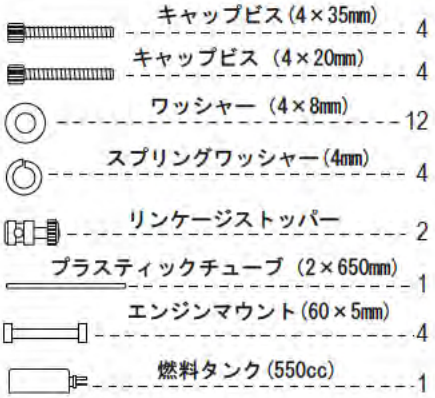

27 図のようにエンジンマウントにスペーサーを入れ、サイドスラストを作ります。

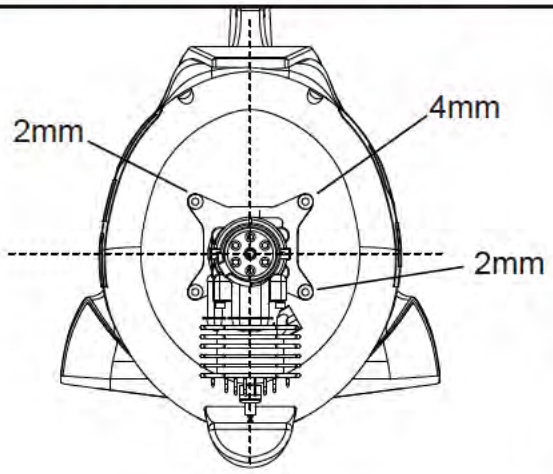

28 エンジン搭載サイズ

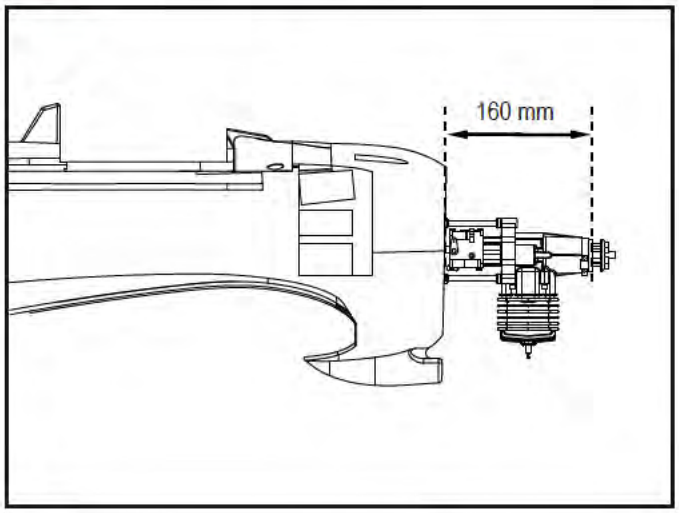

29 防火壁に5.2mmの穴を開けます。

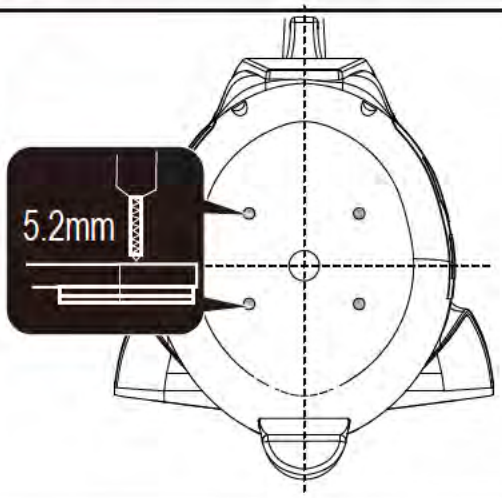

30 エンジンマウントを機体に固定します。

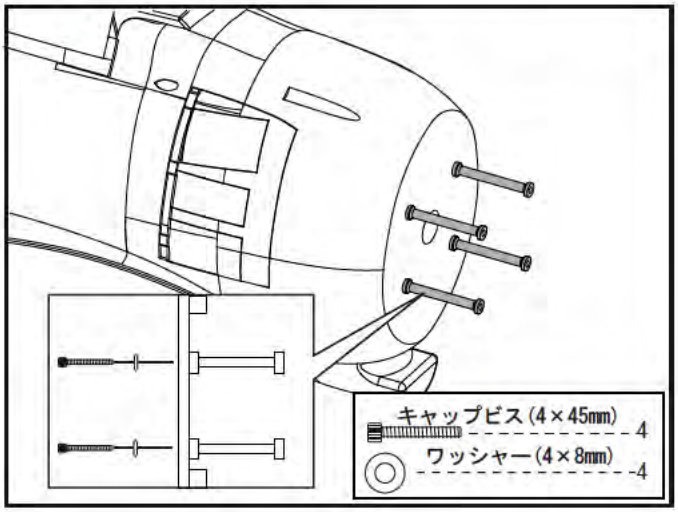

31 エンジンを取り付けます。

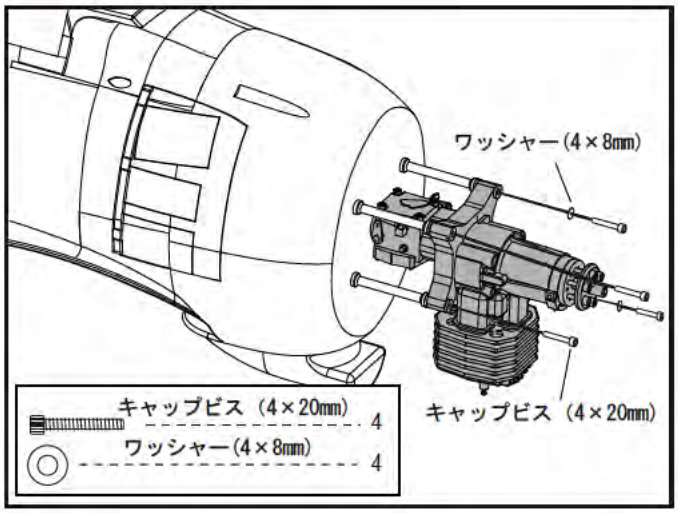

Apply epoxy glue.

Apply instant glue (CA glue, super glue).

Assemble left and right sides the same way.

Ensure smooth non-binding movement whi.e assemb.ing.

Pay close attention here!

Cut off shaded portion.

Do not over:ook this symbo:!

Warning!

32 スロットル、リンケージ例

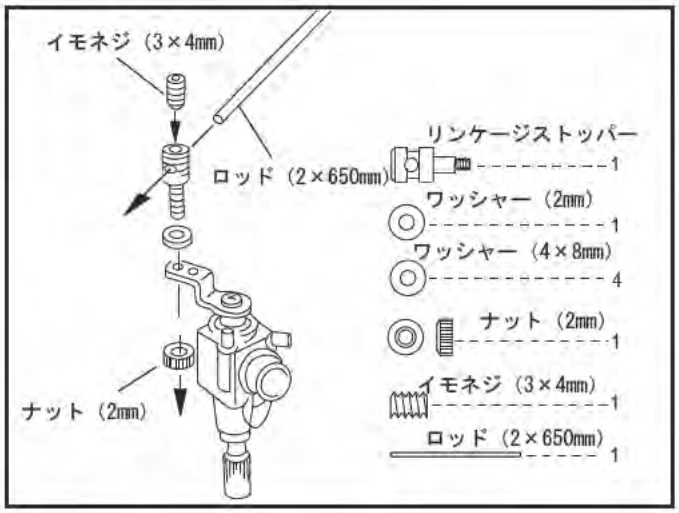

33 スロットルリンケージ用の穴を開けます。

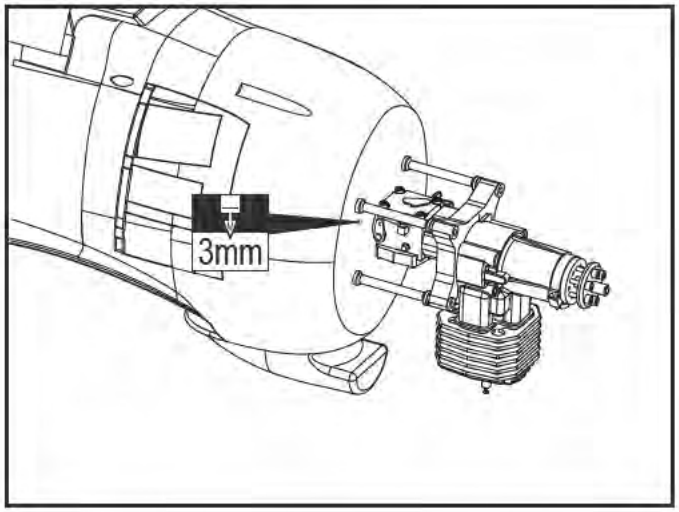

34 スロットルサーボ組み立て図

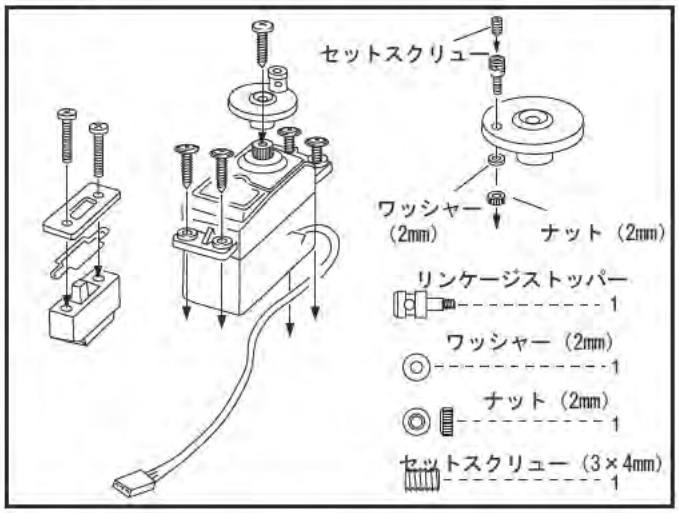

35 スロットルサーボを搭載しリンケージします。

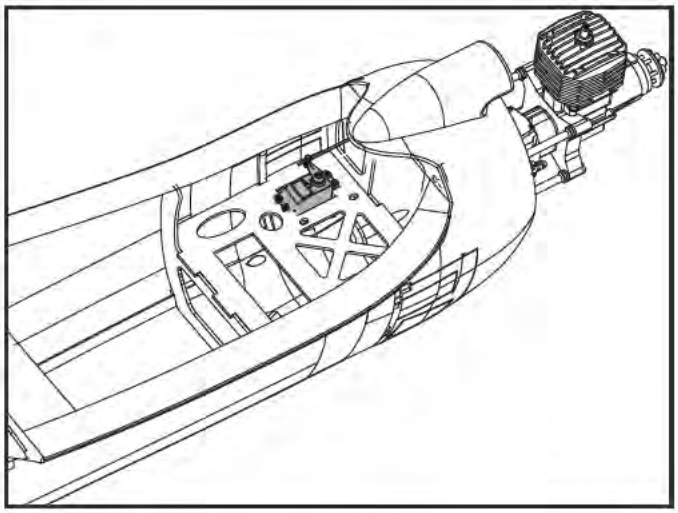

36 燃料タンクを組み立てます。

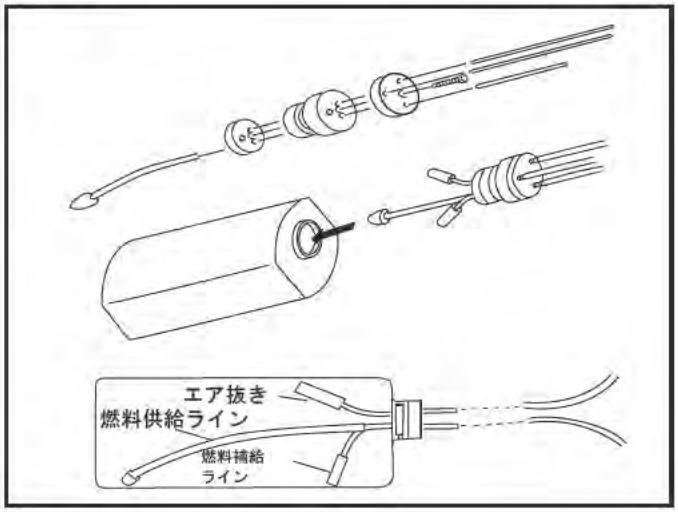

37 バスコーク、スポンジ等で燃料タンクを取り付けます。

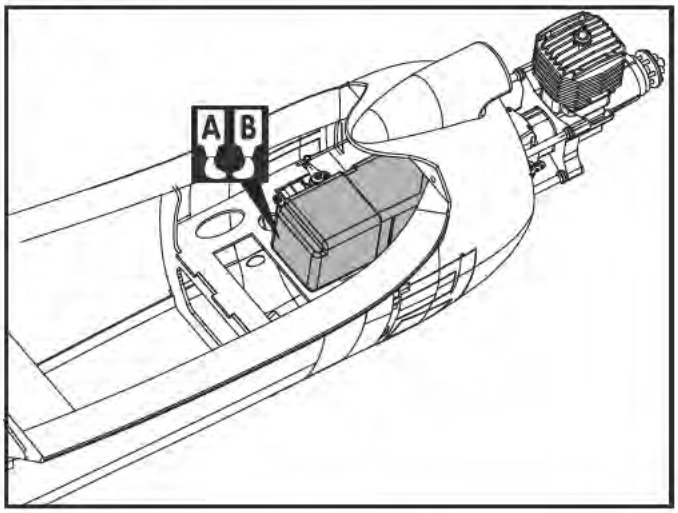

Apply epoxy glue.

Apply instant glue (CA glue, super glue).

Assemble left and right sides the same way.

Ensure smooth non-binding movement whi.e assemb.ing.

Pay close attention here!

Cut off shaded portion.

Do not over'ook this symbo'!

Warning!

この工程で使用する部品

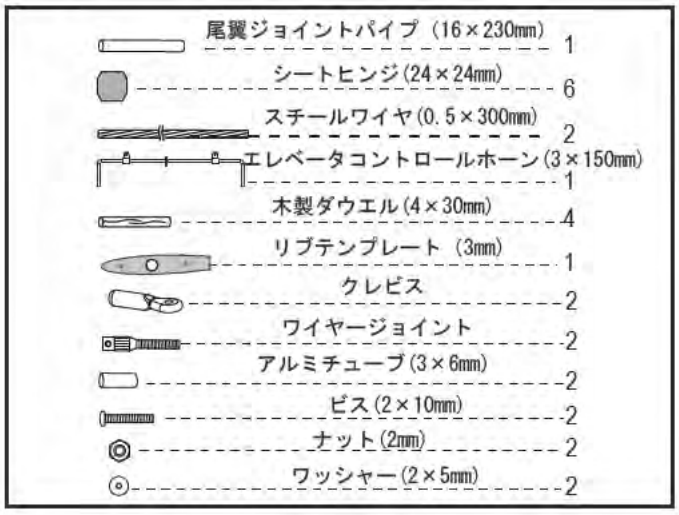

38 リブテンプレートを使用し、ダウエル受けの穴を開けます。

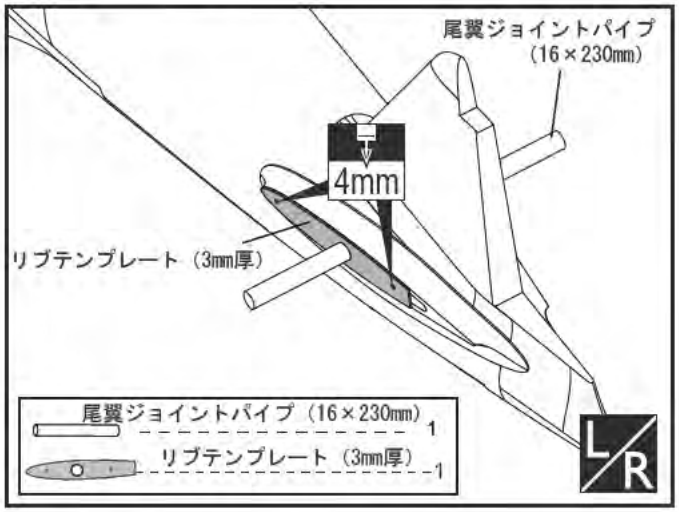

39 リブテンプレートを使用し、水平尾翼へダウエルを接着します。

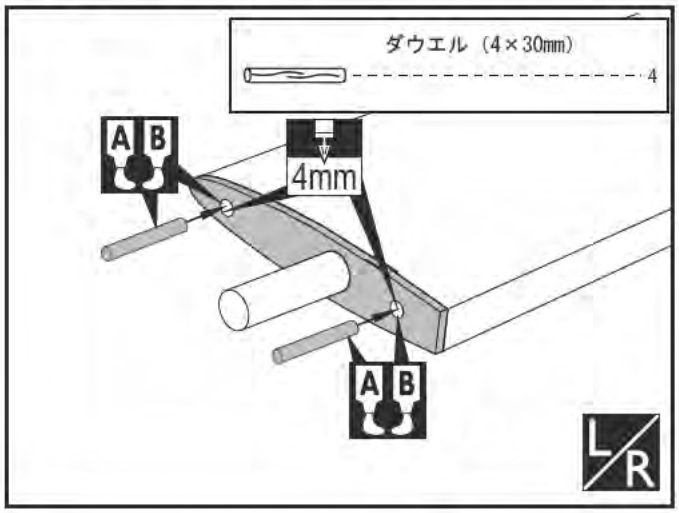

40 エレベーターコントロールホーンへワイヤーを通し、胴体尾部へ差し込みます。

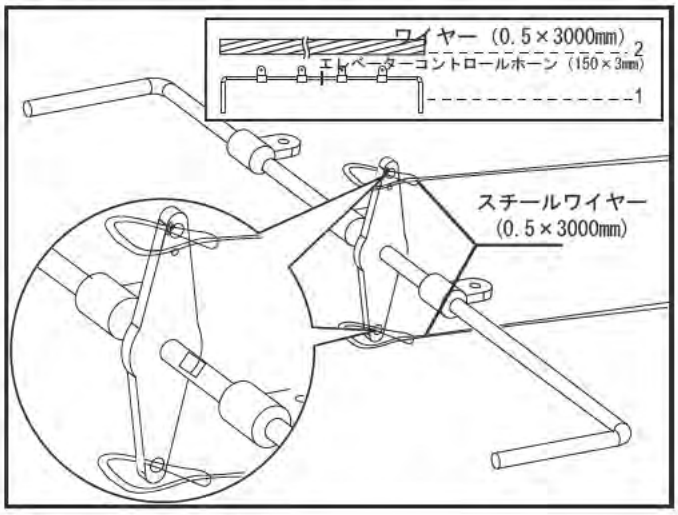

41 水平尾翼を接着します。コントロールホーン支持部を尾翼へ接着します。

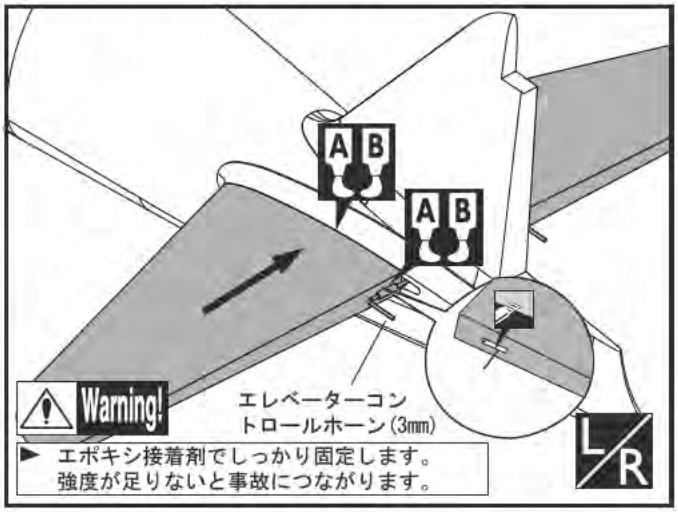

► エポキシ接着剤でしっかり固定します。
強度が足りないと事故につながります。

42 エレベータをリンケージします。

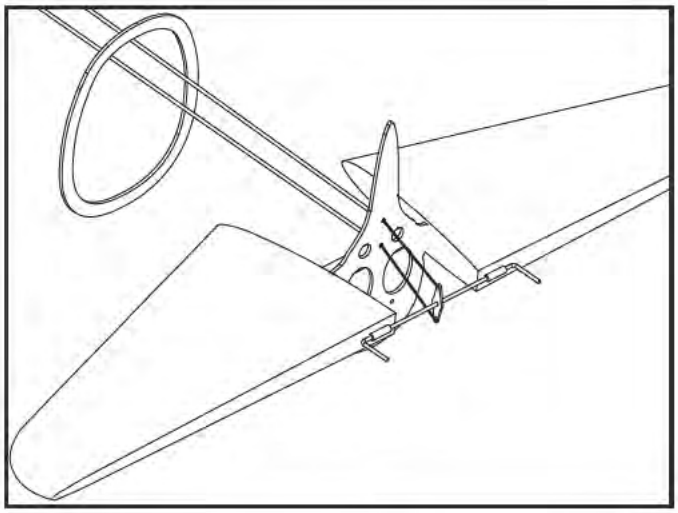

A B Apply epoxy glue.

L/R Assemble left and right sides the same way.

Pay close attention here!

C.A Apply instant glue (CA glue, super glue).

Ensure smooth non-binding movement whi.e assemb.ing.

Cut off shaded portion.

Do not over.ook this symbo.!

Warning!

43 エレベーターへヒンジを仮接着します。エレベーターコントロールホーン受け部を加工します。

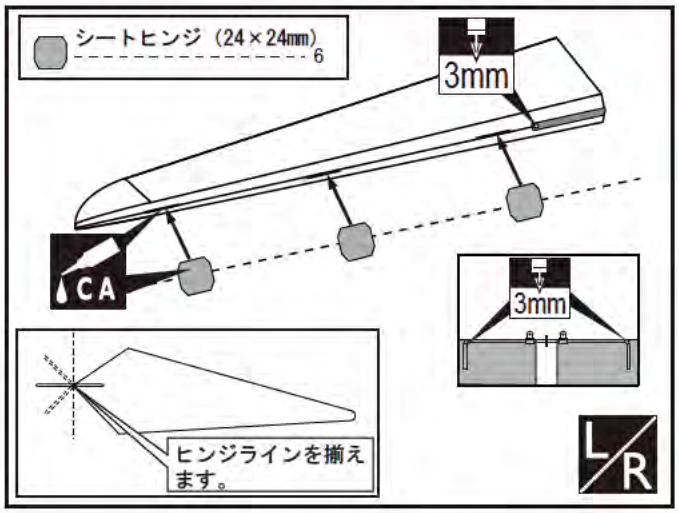

44 エレベーターヒンジ取り付け図

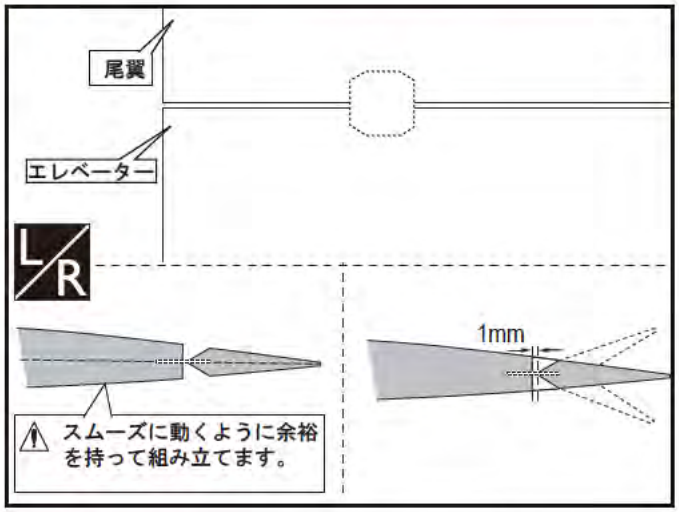

45 エレベーターを固定します。ヒンジには低粘度瞬間接着剤を十分染込ませて接着してください。

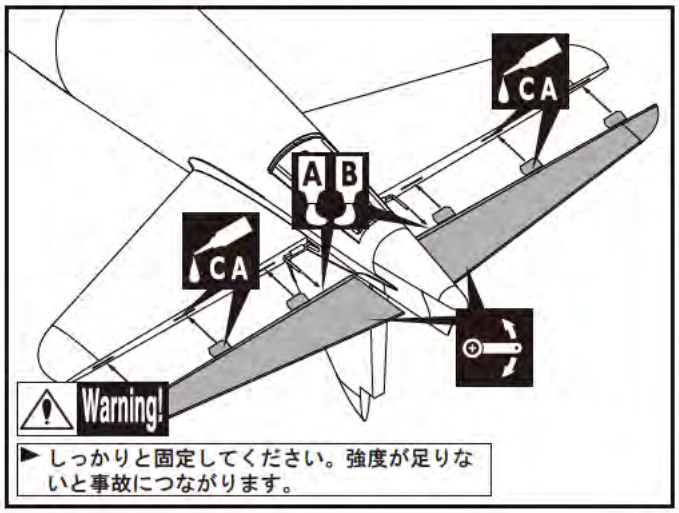

46 エレベーターサーボ取り付け図

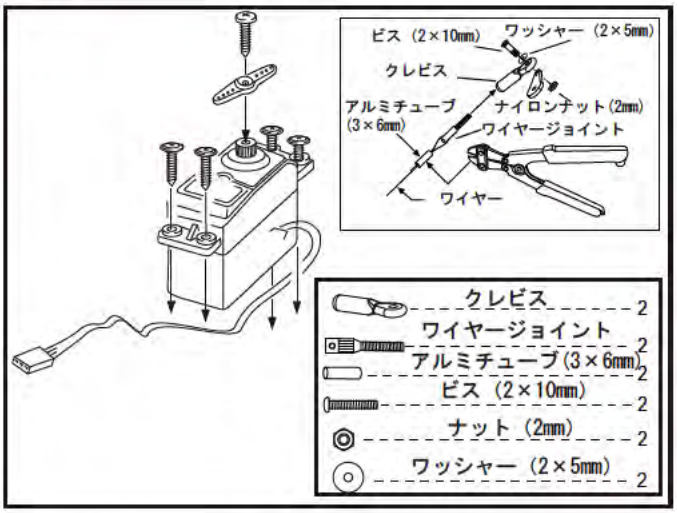

47 エレベーターサーボ搭載図

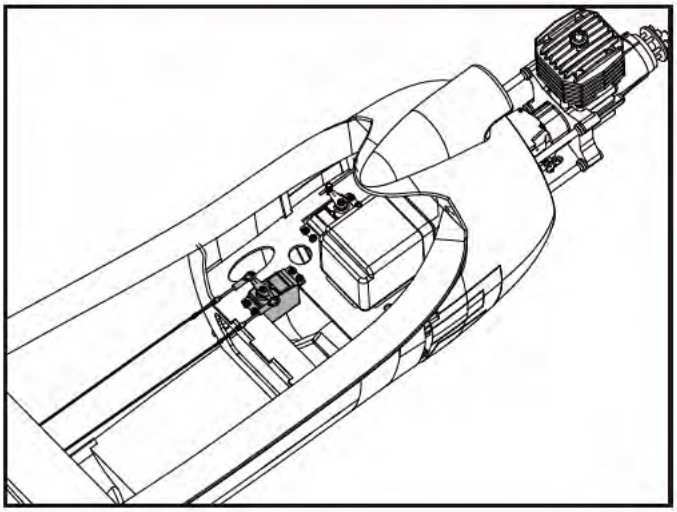

48 尾翼取り付け図

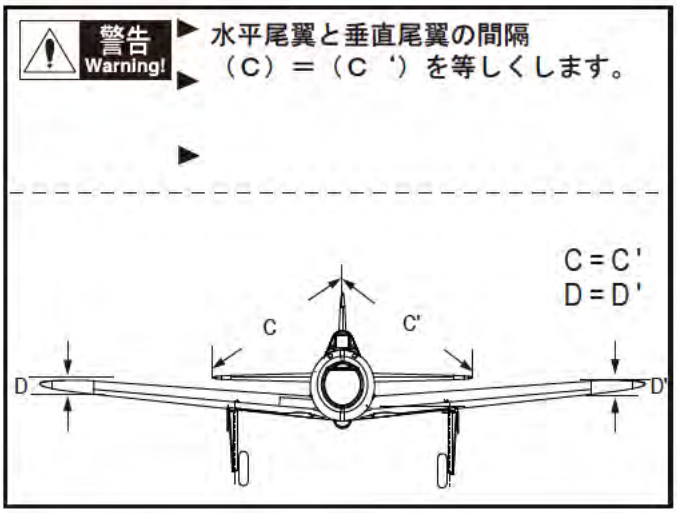

A B Apply epoxy glue.

L/R Assemble left and right sides the same way.

Pay close attention here!

Do not overlook this symbol!

Warning!

C.A Apply instant glue (CA glue, super glue).

Ensure smooth non-binding movement while assembling.

Cut off shaded portion.

この工程で使用する部品

- 尾輪（45mm） 1
- テールギアマウント（3mm） 1
- クレビス 4
- ワイヤージョイント 4
- アルミチューブ（3×6mm） 4
- ビス（2×10mm） 4
- ナット（2mm） 4
- ワッシャー（2×5mm） 4
- ピンヒンジ（4.5×67mm） 3
- ラダーコントロールホーン140×3mm） 1
- テールギア（3mm） 1
- スチールワイヤー（0.5×3000mm） 4
- ラダーマウント（3mm） 1
- テールギアスペーサー（6mm） 1
- ワッシャー（3×6mm） 4
- タッピングビス（3×20mm） 4
- タッピングビス（2.3×8mm） 8
- ベニヤ片（15×15×3mm） 8
- ナット（3mm） 4

49 テールギアを組み立てます。

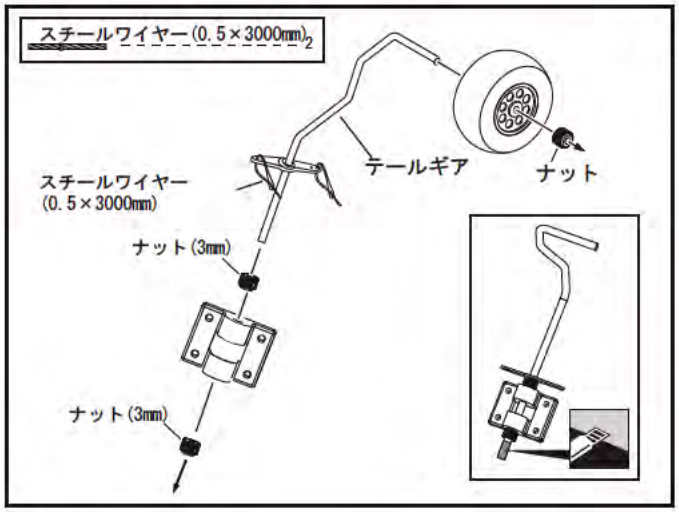

50 テールギアを取り付けます。

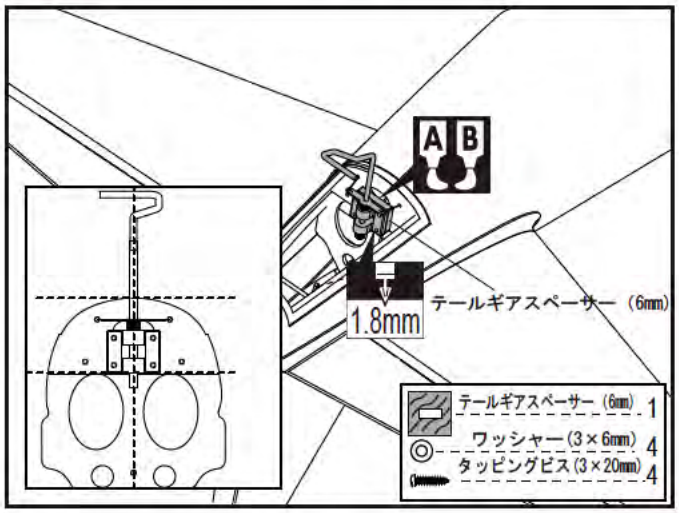

51 テールギアリンケージ例

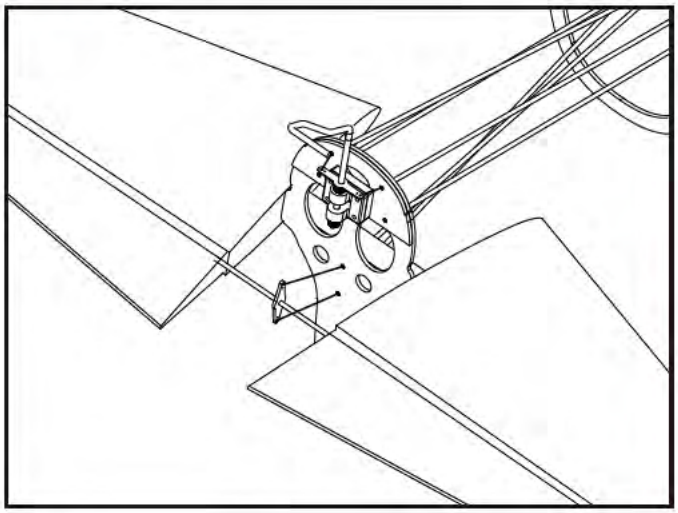

52 ラダーコントロールホーン加工図

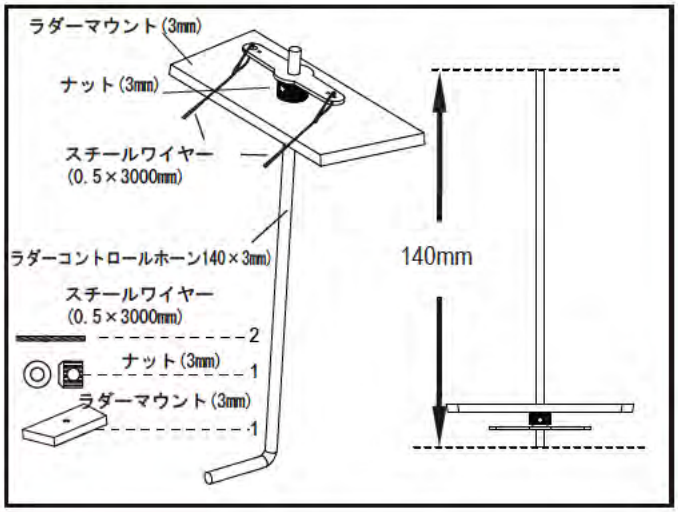

53 ラダーコントロールホーンを機体に固定します。

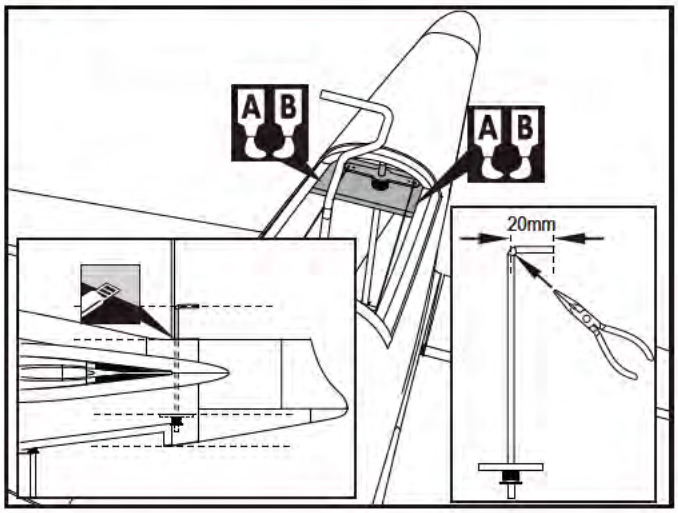

A B Apply epoxy glue.

L/R Assemble left and right sides the same way.

Pay close attention here!

Do not overlook this symbol!

Warning!

C.A Apply instant glue (CA glue, super glue).

Ensure smooth non-binding movement while assembling.

Cut off shaded portion.

54 ラダーコントロールホーンリンケージ例

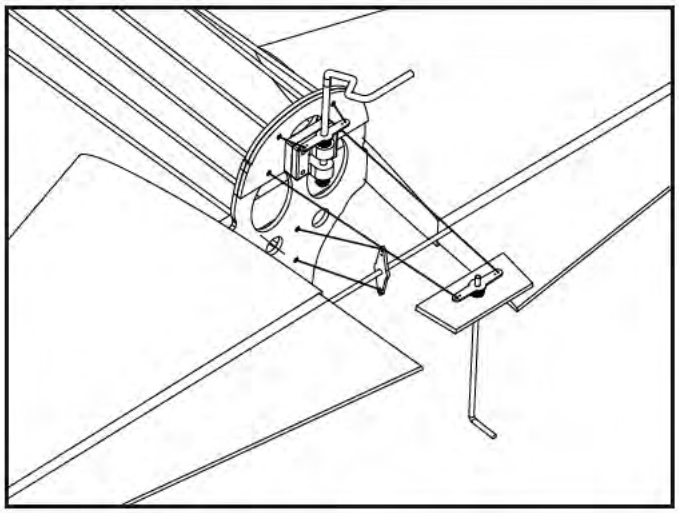

55 ラダーへピンヒンジを取り付けます。

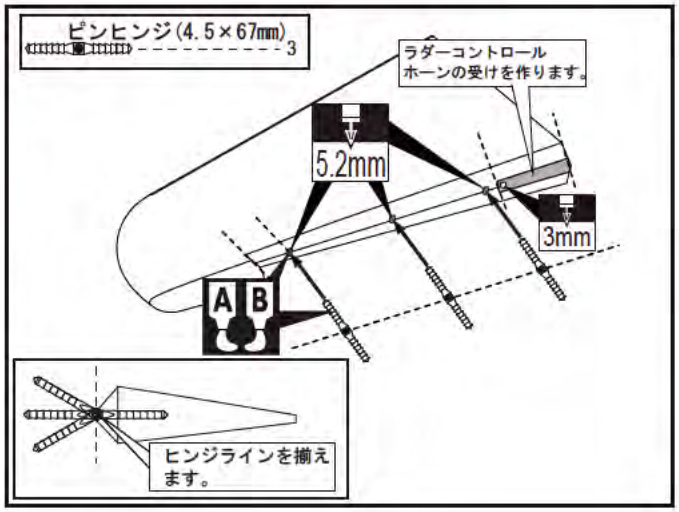

56 ピンヒンジ取り付け位置

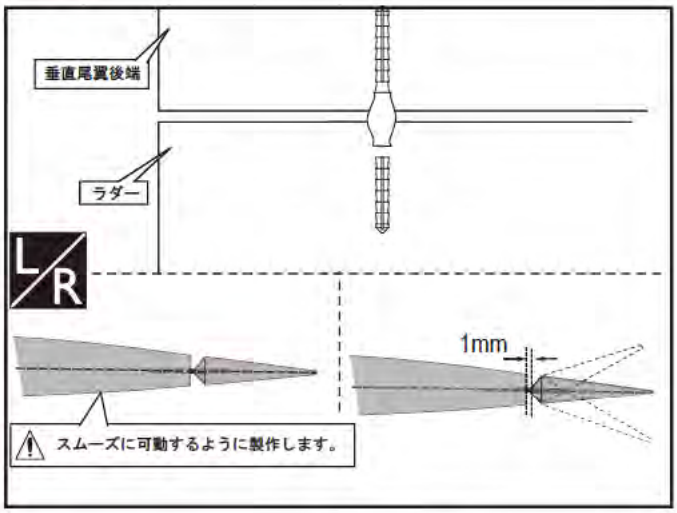

57 ラダーを取り付けます。

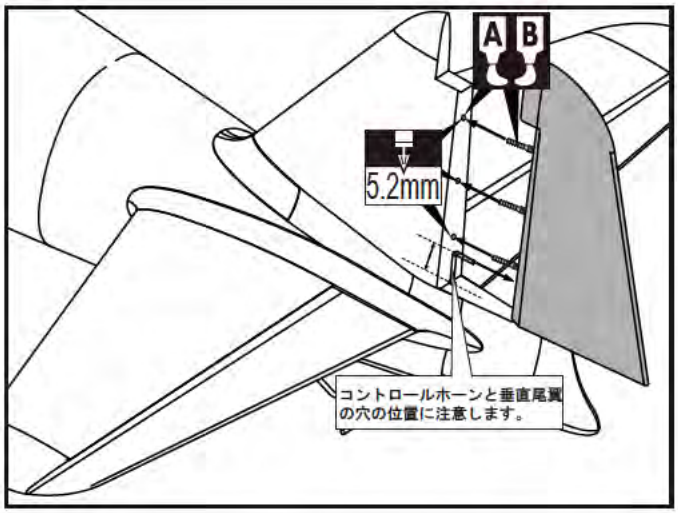

58 ラダーサーボリンケージ図

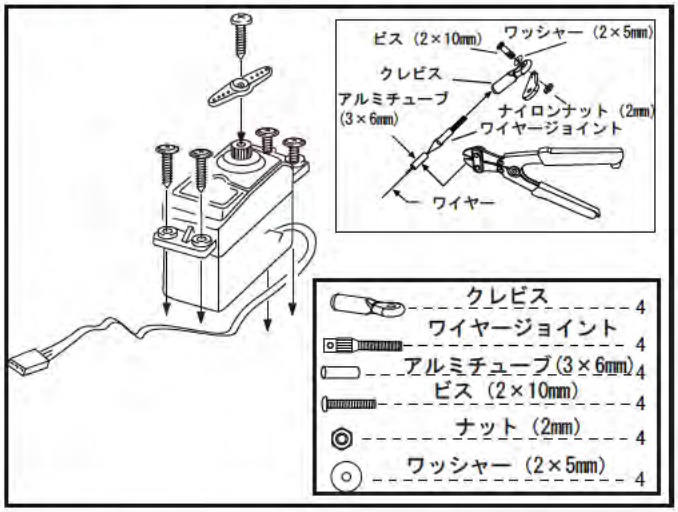

59 ラダーサーボ取り付け位置

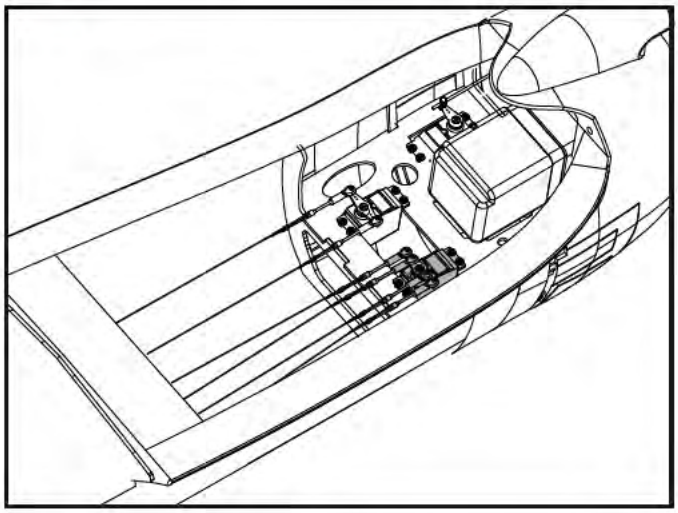

A B Apply epoxy glue.

L/R Assemble left and right sides the same way.

Pay close attention here!

Do not overlook this symbol!

Warning!

C.A Apply instant glue (CA glue, super glue).

Ensure smooth non-binding movement while assembling.

Cut off shaded portion.

60 ラダーワイヤー、リンケージ図

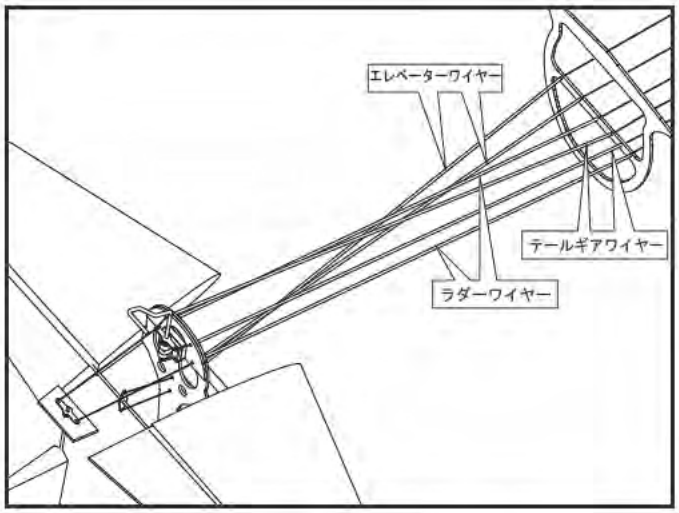

この工程で使用する部品

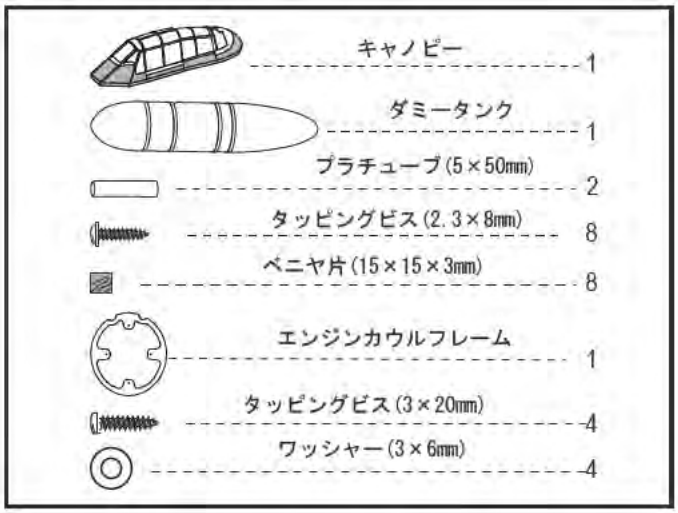

61 胴体内側へ尾部カバービス受け部を接着します。尾輪を取り付けます。

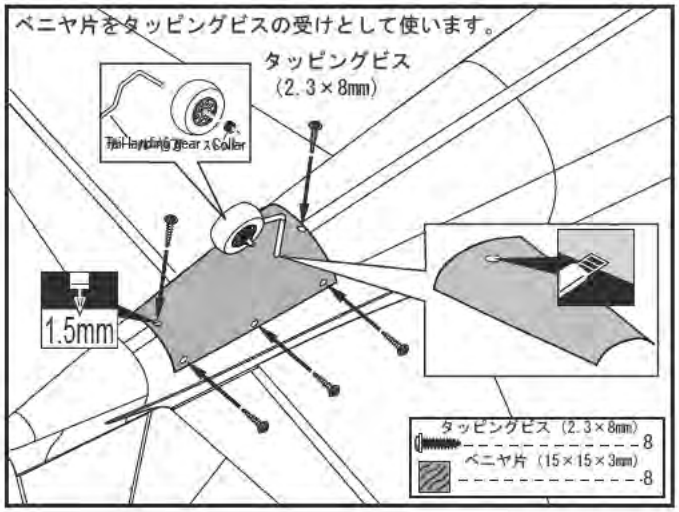

63 排気管を取り付けます。

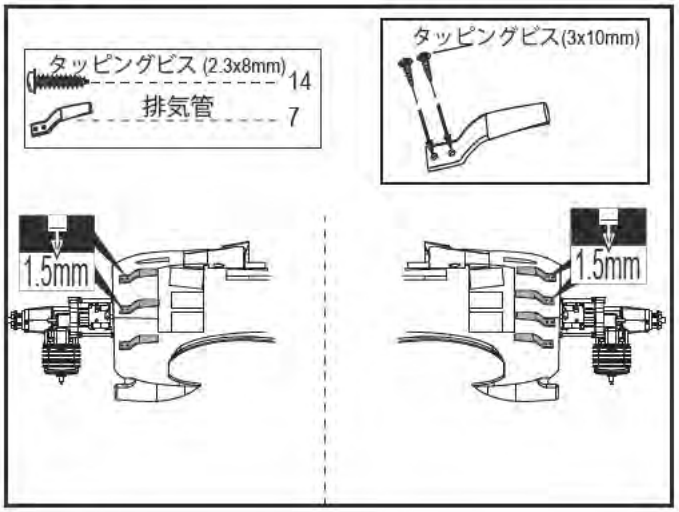

62 バッテリーと受信機を搭載します。

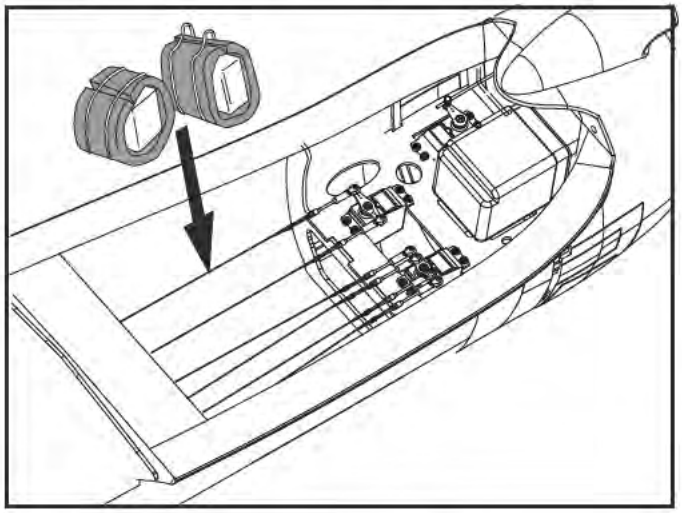

64 エンジンカウルを加工します。

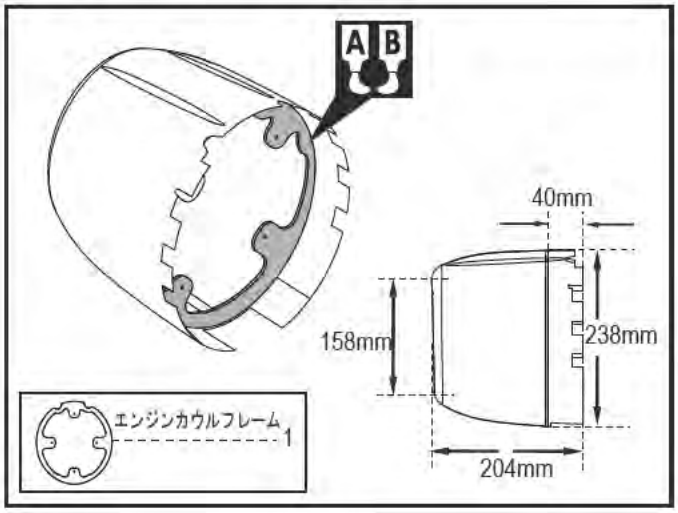

Apply epoxy glue.

Assemble left and right sides the same way.

Pay close attention here!

Do not overlook this symbol!

Warning!

Apply instant glue (CA glue, super glue).

Ensure smooth non-binding movement while assembling.

Cut off shaded portion.

65 エンジンカウルを取り付けます。

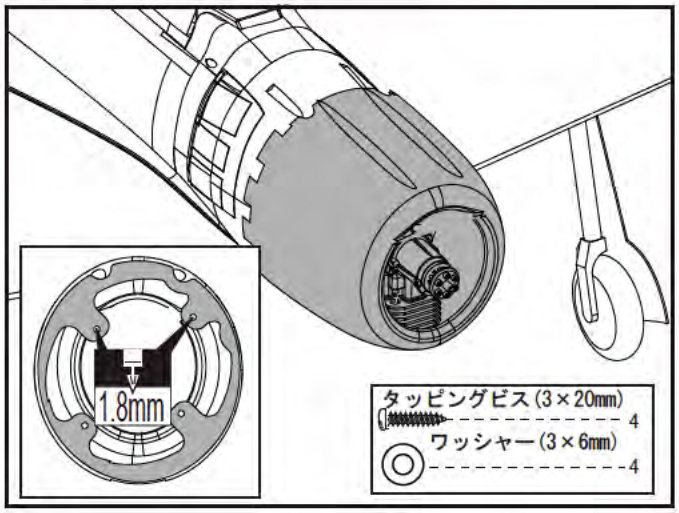

66 キャノピーをビス止めします。タッピングビスの受けに、ベニヤ片を使います。

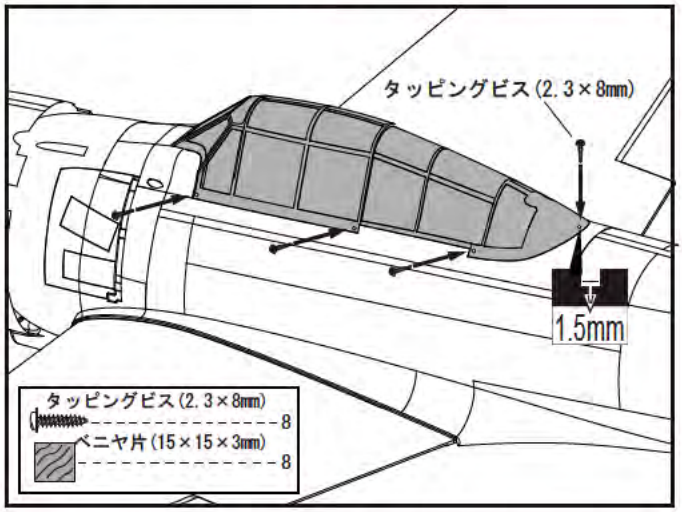

67 ドロップタンクに穴を開け、プラチューブを接着します。

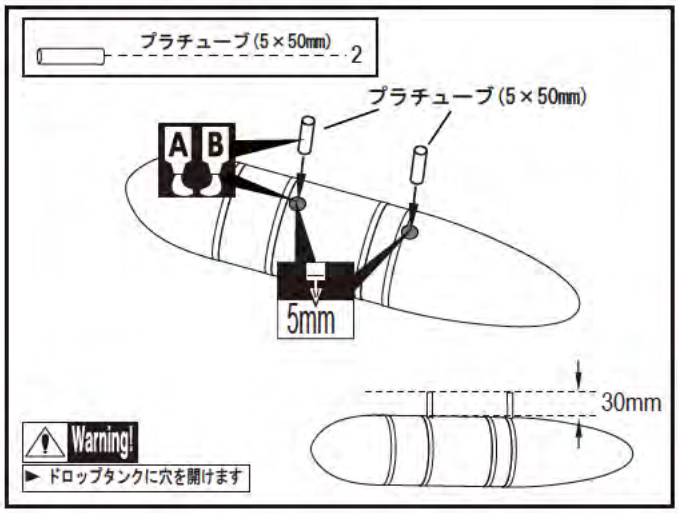

68 機体に穴を開け、ドロップタンクを接着します。

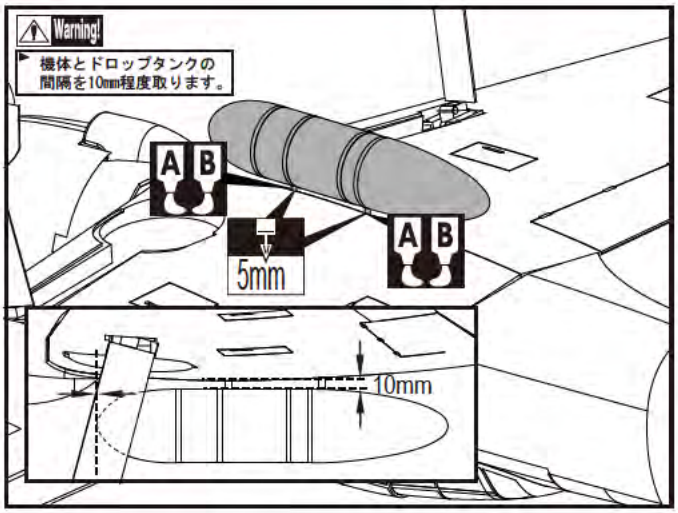

この工程で使用する部品

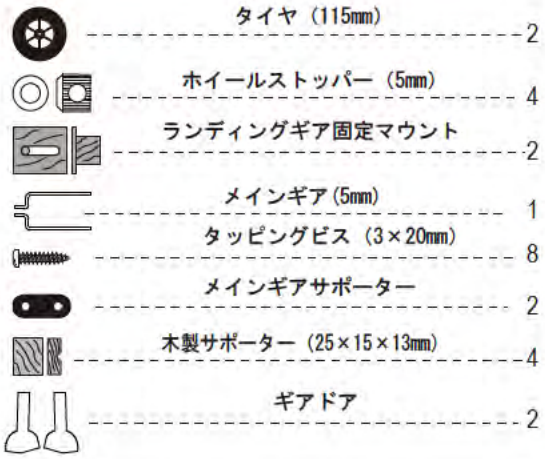

69 固定脚組み立て図（固定脚の場合）

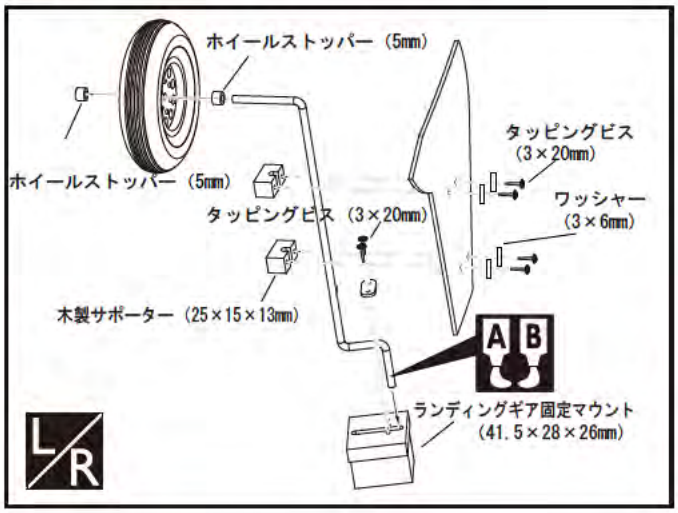

A B Apply epoxy glue.

L R Assemble left and right sides the same way.

Pay close attention here!

Do not overlook this symbol!

Warning!

C.A Apply instant glue (CA glue, super glue).

Ensure smooth non-binding movement while assembling.

Cut off shaded portion.

70 固定脚を接着します。（固定脚の場合）

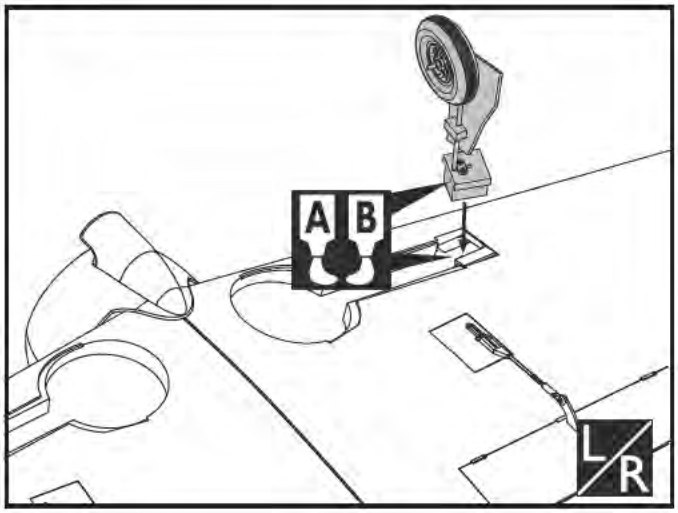

71 エレベーター舵角調整

► 図の値を標準としてパイロットの好みや飛行レベルに応じて舵角を調整してください。

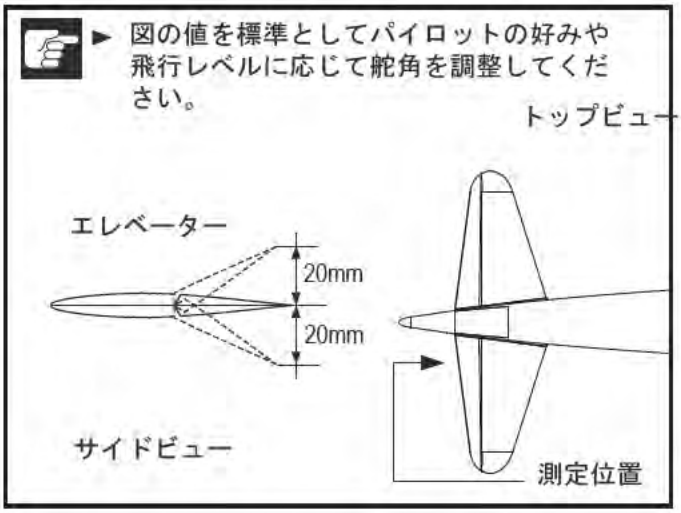

72 エルロン、フラップ舵角調整。

► 図の値を標準としてパイロットの好みや飛行レベルに応じて舵角を調整してください。

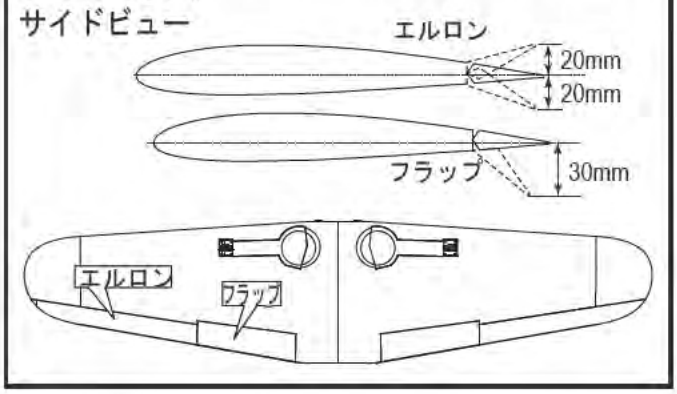

73 ラダー舵角調整

► 図の値を標準としてパイロットの好みや飛行レベルに応じて舵角を調整してください。

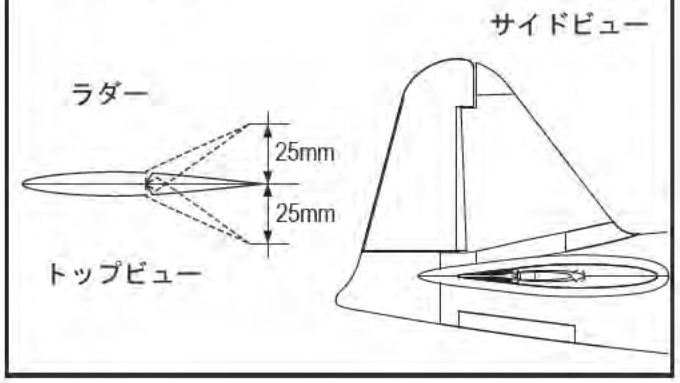

74 重心位置を測ります。

► 重心をチェックする前に飛行させないでください。
►

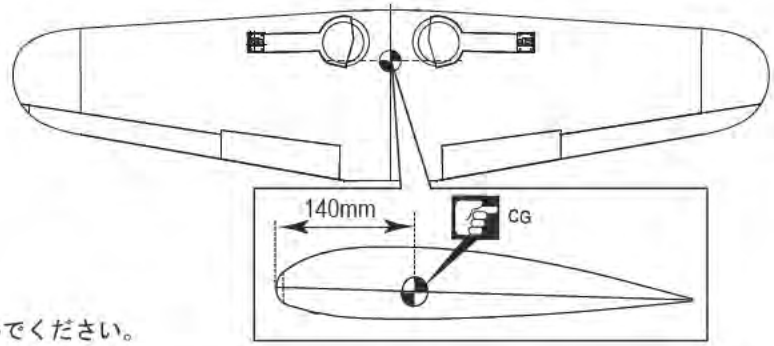

Warning!
►決して重心調整をせずに飛行させないでください。

Apply epoxy glue.
Apply instant glue (CA glue, super glue).
Assemble left and right sides the same way.
Ensure smooth non-binding movement whi.e assemb.ing.
Pay close attention here!
Cut off shaded portion.
Do not over'ook this symbo'!
Warning!